Вихревые повышающие электронасосы серии 15WBX



РУКОВОДСТВО ПО ЭКСПЛУАТАЦИИ

СОДЕРЖАНИЕ

1. ОБЩИЕ УКАЗАНИЯ	3
2. ТЕХНИЧЕСКИЕ ДАННЫЕ	4
3. КОМПЛЕКТНОСТЬ	4
4. ТРЕБОВАНИЯ БЕЗОПАСНОСТИ	4
5. УСТРОЙСТВО ИЗДЕЛИЯ	5
6. ПОДГОТОВКА К РАБОТЕ	5
7. ПОРЯДОК РАБОТЫ	6
8. ТЕХНИЧЕСКОЕ ОБСЛУЖИВАНИЕ И ПРАВИЛА ХРАНЕНИЯ	6
9. ВОЗМОЖНЫЕ НЕИСПРАВНОСТИ И МЕТОДЫ ИХ УСТРАНЕНИЯ	7
10. ГАРАНТИЙНЫЕ ОБЯЗАТЕЛЬСТВА	8
ПРИЛОЖЕНИЕ А	9
ПРИЛОЖЕНИЕ Б	10
ПРИЛОЖЕНИЕ В	11
ПРИЛОЖЕНИЕ Г	12
ПРИЛОЖЕНИЕ Д	13
СВИДЕТЕЛЬСТВО О ПРИЕМКЕ И ПРОДАЖЕ	15

УВАЖАЕМЫЙ ПОКУПАТЕЛЬ!

Благодарим Вас за предпочтение, которое Вы отдаете нашей продукции. Вихревые повышающие электронасосы 15WBX, как и вся продукция торговой марки «Rudes», выполнены с использованием передовых технологий, качественных материалов и комплектующих, которые обеспечивают высокую надежность изделий.

Перед монтажом и вводом в эксплуатацию вихревых повышающих электронасосов серии 15WBX внимательно изучите данное руководство.

ВНИМАНИЕ! Монтаж и ввод в эксплуатацию вихревых повышающих электронасосов серии 15WBX должен выполнять квалифицированный персонал.

В связи с постоянным усовершенствованием выпускаемой продукции в конструкции отдельных деталей и вихревых повышающих электронасосов серии 15WBX в целом могут быть внесены незначительные изменения, не отраженные в настоящем руководстве по эксплуатации.

1. ОБЩИЕ УКАЗАНИЯ

1.1. Вихревые повышающие электронасосы серии 15WBX (далее - "электронасосы") предназначены для повышения давления в системах водоснабжения в квартирах, частных домах и коттеджах. Благодаря конструкции рабочего колеса могут перекачивать жидкости, в которых присутствует воздух или газ.

1.2. Перекачиваемые жидкости: вода или другие жидкости, сходные с водой по плотности и химической активности.
- Общая минерализация воды, не более 1500г/м^3.
- Показатель pH 6,5 - 9,5.
- Содержание механических примесей, не более 20г/м^3.
- Максимальный размер частиц, не более 0,05 мм.
- Максимальная температура перекачиваемой жидкости +40°С.

1.3. Максимальная температура окружающей среды +40°С.

1.4. По степени защиты от поражения электрическим током электронасосы относятся к классу 1 по ГОСТ Р 58698-2019.

1.5. Электронасосы должны эксплуатироваться в помещении.

КАТЕГОРИЧЕСКИ ЗАПРЕЩАЕТСЯ:

- использовать электронасосы при температуре окружающей среды ниже +1°С;
- перекачивание жидкости, содержащей абразивные вещества, такие как: песок, ржавчину и прочие, так как это причиняет интенсивный износ рабочих органов и снижает объемную подачу и напор.

2. ТЕХНИЧЕСКИЕ ДАННЫЕ

Технические данные приведены в таблице 1

Напорные характеристики приведены в Приложении А. Габаритные и присоединительные размеры приведены Приложении Б

Таблица 1

№	Наименование показателей, ед. измер.	15WBX-10	15WBX-15
1	Номинальная объёмная подача, л/мин	10	11,5
2	Номинальный напор, м	5	7
3	Максимальный напор, м	10,8	15
4	Потребляемая мощность (P1), Вт	100	150
5	Максимальный рабочий ток, А	0,55	1,05
6	Напряжение электросети, В	220 ±10%	
7	Частота электросети, Гц	50	
8	Режим работы	Продолжительный (S1)	
9	Степень защиты	IP44	
10	Класс нагревостойкости изоляции	B	
11	Макс. допустимое давление в насосной камере, МПа (бар)	0,6 (6)	
12	Минимальное давление на входе в электронасос, МПа (бар)	0,03 (0,3)	
13	Резьба всасывающего/нагнетающего патрубков	G¾-B / G¾-B	
14	Длина шнура питания, м *	1,5	
15	Масса, кг	2,7	3,2

3. КОМПЛЕКТНОСТЬ

3.1. Электронасос, шт. 1
3.2. Датчик протока, шт. 1
3.3. Руководство по эксплуатации, экз. 1
3.4. Упаковка, шт. 1

4. ТРЕБОВАНИЯ БЕЗОПАСНОСТИ

4.1. **ЗАПРЕЩАЕТСЯ** монтаж, обслуживание, демонтаж электронасоса под напряжением.

4.2. Электромонтажные работы, установку розетки, предохранителей, их подключение к электросети и заземление должен выполнять квалифицированный электрик, с категорией не ниже третьей, в строгом соответствии с «Правилами технической эксплуатации электроустановок потребителей», «Правилами техники безопасности при эксплуатации электроустановок потребителей» и указаниями настоящего руководства.

4.3. **КАТЕГОРИЧЕСКИ ЗАПРЕЩАЕТСЯ** эксплуатация электронасоса без заземления.

4.4. Рекомендуется в электрическую цепь розетки для подключения электронасоса вмонтировать устройство защитного отключения (УЗО), срабатывающее на ток утечки 30мА.

4.5. Электронасос должен устанавливаться в месте, защищенном от затопления и воздействия влаги.

5. УСТРОЙСТВО ИЗДЕЛИЯ

5.1. Электронасосы серии 15WBX – горизонтальные, вихревые, повышающий, моноблочного типа. Строение электронасоса показано в Приложении В.

5.2. Электродвигатель однофазный, с установленным в коробку выводов конденсатором, асинхронный с короткозамкнутым ротором.

5.3. Направление вращения вала - по часовой стрелке, если смотреть со стороны двигателя.

6. ПОДГОТОВКА К РАБОТЕ

Монтаж и наладку электронасоса производить в соответствии с настоящим руководством по эксплуатации.

6.1 Подготовка к монтажу:

- Электронасос должен быть смонтирован в легко доступных местах так, чтобы в дальнейшем можно было бы легко произвести его проверку или замену.
- Монтаж производится непосредственно на трубопроводе, предпочтительно на вертикальном; ни в коем случае не в нижней точке (чтобы предотвратить накопление отложений в насосе и его блокировку).
- Должен быть обеспечен достаточный приток воздуха для охлаждения электродвигателя

6.2. Монтаж электронасоса.

- Направление потока указывает стрелка на корпусе насосной камеры.
- На выходной патрубок электронасоса необходимо установить датчик протока, направление потока в датчике указывает стрелка на его корпусе.
- Запорная арматура устанавливается на входе и выходе электронасоса (Приложении Г). Благодаря этому отпадет необходимость в сливе и повторном заполнении системы при замене электронасоса. Арматура должна быть смонтирована так, чтобы в случае протечки вода не попадала на двигатель и коробку выводов.
- Монтаж производить таким образом, чтобы на электронасос не передавались механические напряжения от трубопровода. В установках на относительно длинных трубопроводах, трубопроводы необходимо жестко закрепить для предотвращения вибраций.
- При установке электронасоса на трубопровод электронасос должен быть зафиксирован на специально предусмотренной поверхности.
- Электронасос следует, по возможности, устанавливать как можно дальше от трубных изгибов, колен и узлов разветвления со стороны входа воды, чтобы избежать повышенного шума и вибрации во время работы электронасоса.
- Не следует устанавливать насос на выходе бойлера.
- Монтажные работы необходимо проводить таким образом, чтобы исключить попадание капель жидкости на электродвигатель и коробку выводов.

ВНИМАНИЕ! Монтаж электронасоса производить только после завершения всех сварочных, паяльных работ и после промывки трубопровода. Загрязнения могут вывести насос из строя.

ЗАПРЕЩАЕТСЯ. Запуск электронасоса «всухую», т.е. без предварительного заполнения перекачиваемой жидкостью.

ВНИМАНИЕ! При наличии давления жидкости на входе в электронасос суммарное значение давления, создаваемого при работе электронасоса не должно превышать допустимой величины согласно таблице 1.

Рекомендованные схемы установки электронасоса приведены в Приложении Г.

6.3. Электрическое подключение:

- Подключение к электросети и заземление должен выполнять квалифицированный электрик в соответствии с требованиями раздела 4.
- Электрическое подключение производится в коробке выводов которая находится на шнуре питания в соответствии с электрической схемой, приведенной в Приложении Д и данными таблички.
- Необходимо подсоединить датчик протока к электронасосу, для чего необходимо вставить вилку шнура датчика протока в соответствующее гнездо на коробке выводов.

ЗАПРЕЩАЕТСЯ. Подключать электронасос к электросети без пускозащитной аппаратуры, подобранной в соответствии с ПУЭ.

- Подключение к электросети выполнять через вилку и розетку с заземляющим контактом.
- Для защиты электронасоса от перегрузки следует использовать плавкий предохранитель или автоматический выключатель защиты от токов короткого замыкания на соответствующие токи срабатывания.
- При использовании приборов автоматического управления необходимо соблюдать руководство по монтажу и эксплуатации соответствующих приборов.

ВНИМАНИЕ! Сбои напряжения в электросети могут вызвать повреждения электродвигателя.

7. ПОРЯДОК РАБОТЫ

7.1. Для начала работы после электрического и гидравлического подсоединения необходимо перевести переключатель на коробке выводов в одно из 2-х положений:

- положение «I», в котором электронасос действует в ручном режиме – электронасос будет работать независимо от сигнала датчика протока;
- положение «II», в котором электронасос действует в автоматическом режиме – датчик протока будет автоматически запускать электронасос при наличии протока воды и отключать электронасос при его прекращении;
- для полного выключения электронасоса необходимо перевести переключатель в среднее положение «О».

8. ТЕХНИЧЕСКОЕ ОБСЛУЖИВАНИЕ И ПРАВИЛА ХРАНЕНИЯ

8.1. Для обеспечения длительной нормальной эксплуатации электронасоса необходимо строго соблюдать требования, изложенные в настоящем руководстве.

8.2. В случае остановки работающего электронасоса при случайном исчезновении напряжения электросети, включение электронасоса, при отсутствии перегрузок и появлении напряжения в электросети, происходит автоматически.

8.3. В случае продолжительного бездействия, а также в зимний период, электронасос необходимо снять с установки, просушить и хранить в сухом помещении при температуре от -10 °С до +50 °С.

9. ВОЗМОЖНЫЕ НЕИСПРАВНОСТИ И МЕТОДЫ ИХ УСТРАНЕНИЯ

Таблица 2

№	Возможная неисправность	Вероятная причина	Метод устранения
1	Электронасос не работает	Отсутствие напряжения в электросети	Проверить напряжение в электросети, исправность вилки и розетки, пускозащитной аппаратуры
		Поврежден электродвигатель, конденсатор или реле протока	Обратиться в сервисный центр или в точку продажи
		Переключатель в положении «O»	Перевести переключатель в положение «I» или «II»
		Реле протока загрязнено	Отсоединить головную часть, корпус реле и прочистить детали
		Поток води слишком мал для включения электронасоса (должен быть не менее 1,5 л/мин) при помощи реле протока	Перевести переключатель в «I»
2	Электронасос не включается в автоматическом режиме	Реле протока загрязнено	Прочистить реле протока
		Закрыт кран	Открыть кран
		Из системы не удален воздух	Оставить электронасос включенным на несколько минут при полностью открытом кране
		Повреждено реле протока	Обратиться в сервисный центр или в точку продажи
3	Электронасос работает, но не подает воду в ручном режиме	Попадание воздуха во входной трубопровод	Удалить воздух из электронасоса и входного трубопровода
		Закрыт кран	Открыть кран
		Насос загрязнен	Отключить электропитание, закрыть отсекающие краны, отсоединить насосную часть и прочистить электронасос
4	Шум в электронасоса	Воздух в системе / электронасосе	Оставить электронасос включенным на несколько минут при полностью открытом кране
5	Электронасос не выключается ели закрыт кран	Переключатель в положении «I»	Перевести переключатель в положении «II» или «O»
6	Срабатывает устройство защиты (предохранитель или автоматический выключатель)	Напряжение электропитания не соответствует, указанному на табличке (напряжение слишком высокое или низкое)	Отключить электропитание, устранить причину перегрева, дождаться охлаждения насоса и вновь включить насос
		Колесо рабочее заблокировано посторонним предметом	Отключить электропитание, закрыть отсекающие краны, отсоединить насосную часть и очистить колесо рабочее от загрязнения
		Температура, или плотность перекачиваемой жидкости, или температура окружающей среды выше, чем указано в технических данных электронасос	Выключить электронасос, устранить причину срабатывания защиты или заменить на электронасос большей мощности
		Поврежден электродвигатель	Обратиться в сервисный центр или в точку продажи
7	Повышенный нагрев электродвигателя	Износ подшипников	Обратиться в сервисный центр или в точку продажи
8	Повышенные утечки через торцовое уплотнение	Износ трущихся деталей торцового уплотнения	Обратиться в сервисный центр или в точку продажи

10. ГАРАНТИЙНЫЕ ОБЯЗАТЕЛЬСТВА

10.1. Предприятие гарантирует:

- нормальную работу электронасоса в течение 12 месяцев со дня продажи;
- надежную и устойчивую работу электронасоса в рабочем интервале характеристик, при условии соблюдения потребителем правил транспортирования, хранения, монтажа и эксплуатации.

10.2. В течение гарантийного срока предприятие обязуется безвозмездно заменить или отремонтировать вышедший из строя электронасос за исключением случаев, когда дефекты и поломки произошли по вине потребителя.

10.3. Электронасос снимается с гарантийного обслуживания в случаях:

- несоблюдения правил монтажа, ухода и обслуживания во время эксплуатации;
- небрежного хранения и транспортировки, как покупателем, так и торгующей организацией;
- самостоятельной разборки электронасоса или обслуживания вне гарантийной мастерской;
- отсутствия в талонах на техническое обслуживание и гарантийный ремонт штампа магазина с отметкой даты продажи.

10.4. За неправильность выбора электронасоса предприятие – изготовитель ответственность не несет.

10.5. Гарантия не предусматривает возмещение материального ущерба или травм, связанных с эксплуатацией электронасосов.

ВНИМАНИЕ! Гарантии не распространяются на неисправности, возникшие из-за неправильной установки электронасоса, неисправностей в электрической сети, работы электронасоса без воды, перекачки воды с большим количеством механических примесей, перекачки других жидкостей, кроме воды, из-за замерзания воды и эксплуатации при закрытых отсекающих запорных вентилях.

Приложение А

НАПОРНЫЕ ХАРАКТЕРИСТИКИ ЭЛЕКТРОНАСОСОВ 15WBX-10 ТА 15WBX-15

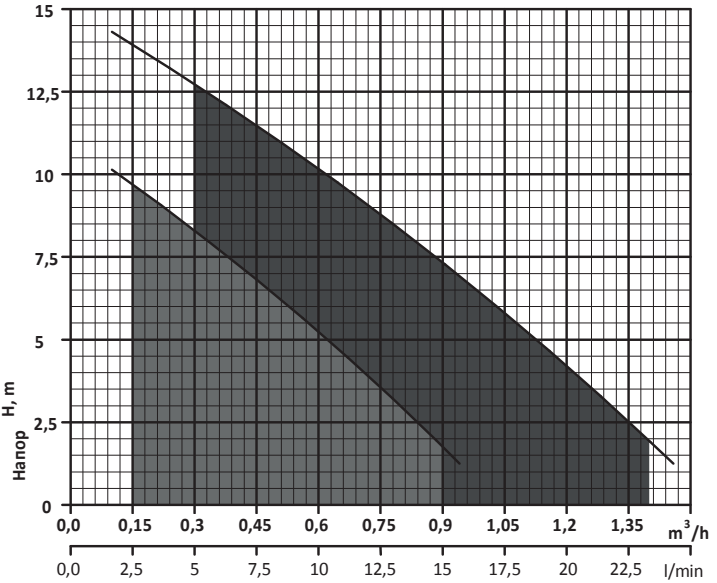

Модель	Потребляемая мощность P1, W	Максимальная объёмная подача, Qmax		Объёмная подача, Q								
				m^3/h	0	0,2	0,4	0,6	0,8	1,0	1,2	1,4
		m^3/h	l/min	l/min	0	3,3	6,7	10	13,3	16,7	20	23,3
15WBX-10	100	1	16,7	Напор H, м	10,8	9	7	5	3	0,5		
15WBX-15	170	1,5	25		15	13,5	12	10,5	8,5	6	4	2

Графические характеристики приведены при высоте всасывания 0 м.

Приложение Б

ГАБАРИТНЫЕ И ПРИСОЕДИНИТЕЛЬНЫЕ РАЗМЕРЫ И МАССА

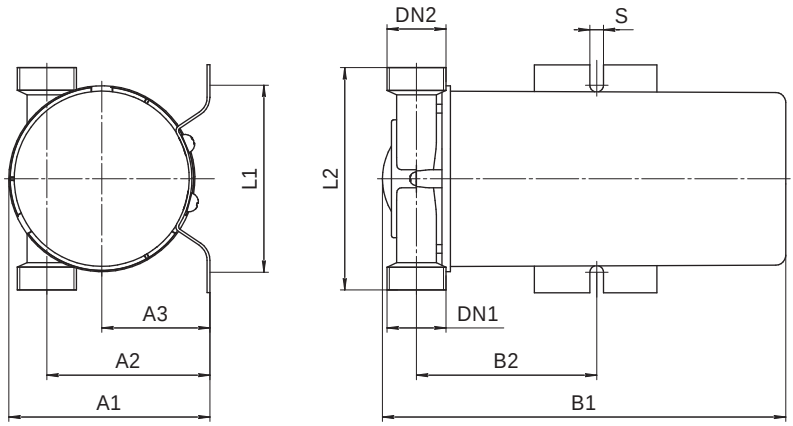

Модель	Размеры, mm										Масса, kg
	A1	A2	A3	B1	B2	L1	L2	S	DN1	DN2	
15WBX-10	83	70	45	178	96	85	91	5	G¾-B	G¾-B	2,7
15WBX-15											3,2

Приложение В

УСТРОЙСТВО ЭЛЕКТРОНАСОСОВ СЕРИИ 15WBX

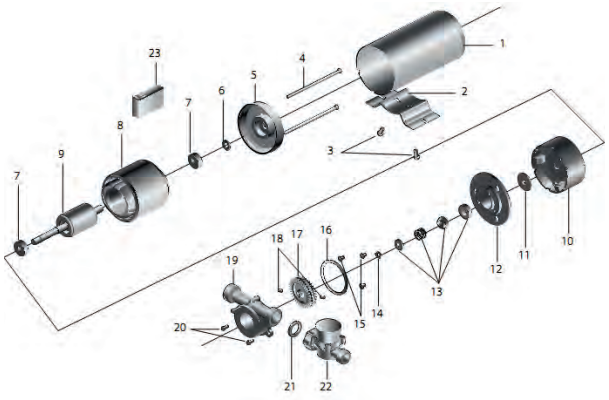

№	Найменування
1	Кожух электродвигателя
2	Ножка
3	Винт
4	Шпилька
5	Щит подшипниковый задний
6	Пружина не винтовая
7	Подшипник
8	Статор
9	Ротор
10	Щит фланцевый
11	Уплотнение резиновое
12	Отражатель
13	Уплотнение торцово
14	Кольцо стопорное
15	Винт
16	Кольцо уплотнительное
17	Колесо рабочее
18	Штифт колеса рабочего
19	Корпус насосной камеры
20	Винт
21	Уплотнение реле протока
22	Реле протока
23	Пульт управления

Приложение Г

СХЕМЫ УСТАНОВКИ ЭЛЕКТРОНАСОСА

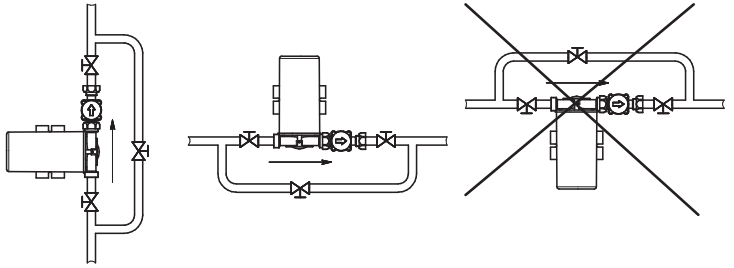

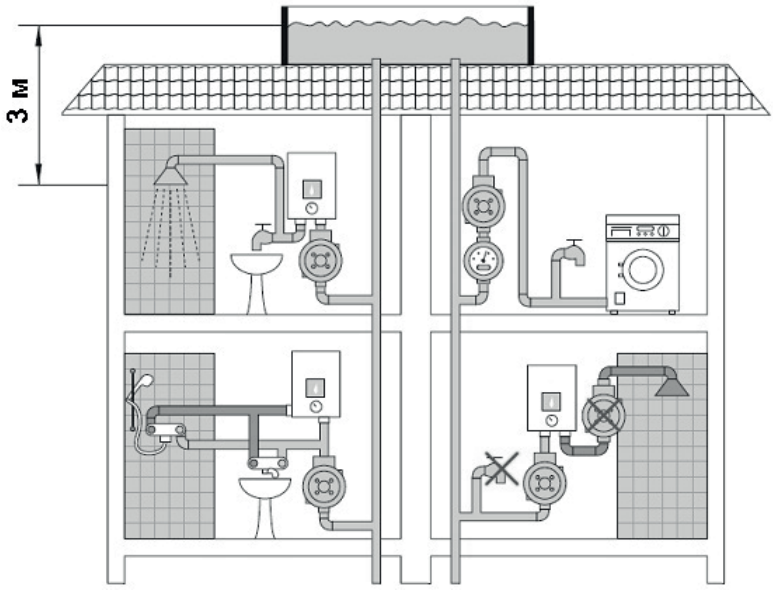

Приложение Д

СХЕМА ЭЛЕКТРИЧЕСКАЯ ПРИНЦИПИАЛЬНАЯ ПОДКЛЮЧЕНИЯ ЭЛЕКТРОНАСОСА

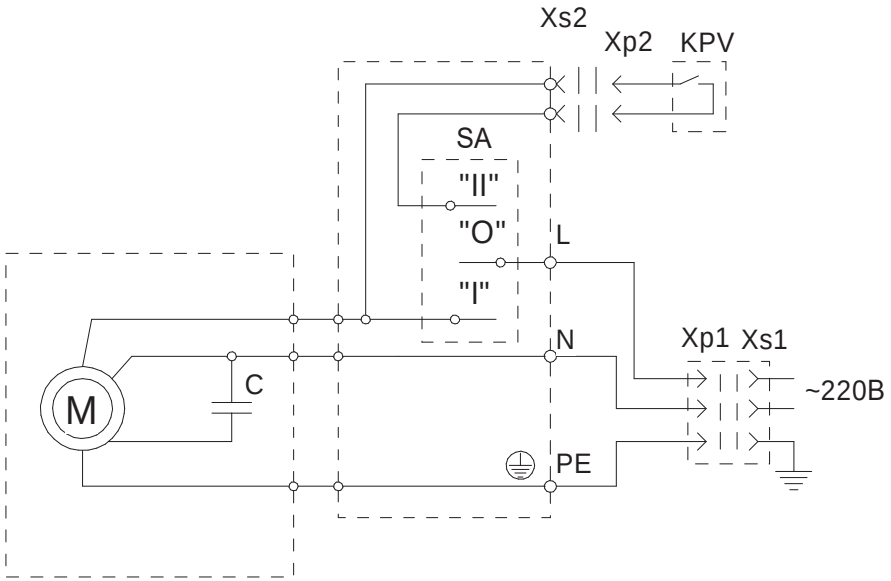

C – конденсатор; M – электродвигатель; KPV – реле протока; SA – переключатель режимов работы; Xp1 – вилка шнура питания; Xs1 – розетка электро-сети; Xp2 – вилка шнура реле протока ; Xs2 – гнездо реле протока

Производитель: "NINGBO TIME MACHINERY INDUSTRIAL CO.,LTD"
Адрес: room 232, building NO.1, NO.8 Xingye road, tax-protected zone, Ningbo, Китай
Импортер: ООО "Н2О-ЮГ"
Адрес: Россия, 350059, г. Краснодар, ул. Уральская, д. 87/1, корпус К
Россия, 295044, г. Симферополь, ул. Залесская, д. 41
Тел: +7(918) 985-53-13 E-mail: sale@pump-h2o.ru
+7(978) 753-53-12 Сайт: www.pump-h2o.ru

СВИДЕТЕЛЬСТВО О ПРИЕМКЕ И ПРОДАЖЕ

Модель_____

Серийный номер_____

Соответствует требованиям действующих стандартов и технических регламентов таможенного союза.

Дата выпуска указана в партийном и серийном номерах:

две первые цифры - год, две последующие - месяц.

Продан_____
(наименование предприятия торговли)

Дата продажи: "____"_____20_____г.

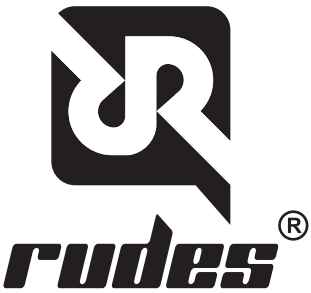
rudes®