ОСНОВНОЙ КАТАЛОГ

GENERAL CATALOGUE **2016**

made in Italy, made in F.A.R.G.

made in Italy, made in F.A.R.G.

ОСНОВНОЙ КАТАЛОГ

GENERAL CATALOGUE **2016**

О компании.

В начале 60-х годов в провинции Новара, которая всегда считалась центром сбора передового опыта в области производства компонентов сантехнических систем, Джампьеро Контон начинает собственную деятельность и основывает компанию "Rubinetteria Conton".
Сначала предприятие имело основной целью производство и продажу сантехнических материалов, но интуиция основателя компании и множественные сигналы, поступавшие от клиентов, дали понять открытость рынка и возможность результативных инвестиций в производство поплавковых клапанов с пластиковыми и медными сферами, не имея при этом излишней конкуренции.
И в 1996 году в ходе естественного развития "Rubinetteria Conton" превращается в "F.A.R.G.", которая охватывает площадь в 15000 м^2, из них 5000 м^2 заняты производственными процессами. Со временем гамма выпускаемой продукции расширилась введением в производство компонентов сантехнических систем, сохраняя гарантию качества, полностью соответствующую определению "Made in Italy".
Постоянное внимание качеству, использование передовых технологий и широкая партнерская сеть укрепили позиции компании как на внутреннем, так и на внешнем рынке.

Company Introduction.

It all began during the early 1960's in Invorio, in the province of Novara, Italy. The district has a notorious history for excellence in the production of plumbing components. Giampiero Conton began activity starting with the Rubinetteria Conton. Initially the company mainly marketed plumbing components; but the entrepreneurial spirit of the founder led him to understand the market, its customers and its competitors. With this knowledge he invested with excellent results to set up a production facility for manufacturing float valves with plastic and copper balls.
It was in 1996 that F.A.R.G. was launched; a natural evolution of Rubinetteria Conton, which today operates on an area of approximately 15,000m^2, of which 5,000m^2 is dedicated to production processes. During the years the range of products has expanded with the introduction of some sanitary fittings, valves taps etc. Each product is produced to a high standard assuring the best quality assurance and all 'Made in Italy'.
The company prides itself on constant attention to quality, the use of advanced technologies and a sales network that works with the ethos that the company has built up. The company has established itself through a collaboration of sales agents both nationally and internationally delivering products all over the world.

Разработка и продукция.

Разработка изделий происходит в нашем техническом отделе с использованием программного обеспечения для 3D-моделирования, которое позволяет разрабатывать каждый отдельный компонент во всей своей целостности, выявлять возможные дефекты и применять различные улучшения.
Поплавковый клапан остается основой нашего производства – имеем около двадцати артикулов в нашем каталоге, каждый с множественными различиями для удовлетворения потребностей клиентов в зависимости от характеристик систем.
Наш ассортимент включает в себя поплавковые клапаны как для бытового использования в смывных бачках, так и для промышленного – в специальных ёмкостях (например, в больших резервуарах для пожаротушения).
Другой важной частью наших изделий являются редукторы давления, которые около 20 лет присутствуют в нашем каталоге и также предлагаются в различных типах и вариантах.
Кроме того, среди компонентов сантехнических систем представлены самопромывные фильтры и редукторы подпитки. К отдельной группе предлагаемой нами продукции относятся декоративные краны для сада.

Design and product range.

The design of the products is carried out in our technical office.
Part of the process involves the use 3D modelling software, which enables us to develop each individual component, simulate a product in its entirety to identify any defects and possible improvements applicable.
The float valves makes up the majority of our product range and remains our core product. In the catalogue we have about twenty different types, each with many versions, in order to offer the customer different choice depending on the characteristics of the plant. Our range includes the float valve for domestic use, for example for washing cisterns or water tanks; we also manufacture products for industrial use, used for example in large storage tanks and for use in fire plants.
We also produce a range of products specialising in pressure reducing valves which we have manufactured for the past 20 years.
The pressure reducing valves offer a range of different versions and types to suit customer requirements.
In addition to the other plumbing components, self-cleaning filters and filling group, we are able to offer our customers a range of products such as ornamental garden taps.

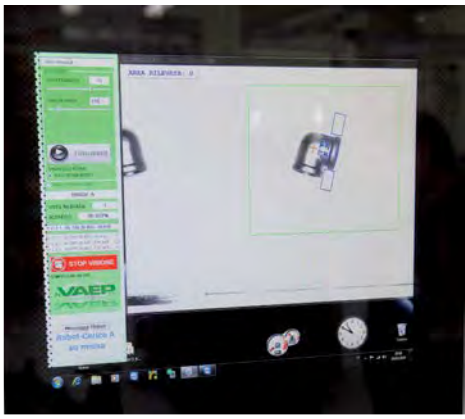

Качество.

Постоянное внимание качеству всегда было отличительной характеристикой нашей компании, которое все эти годы позволяло получать позитивные отзывы наших клиентов. Это внимание сосредоточено не только на продукции, но и на предоставляемых услугах.
Все это позволило нам получить сертификацию в соответствии со стандартами нормы ISO 9001:2008, в которой все секторы деятельности направлены на то, чтобы предложить продукт соотвествующий норме и подвердить способность организации удовлетворить потребности клиентов.
Одна из наших целей заключается в постоянном улучшении структуры компании для повышения ее производственной эффективности.
Наша продукция сертифицирована аккредитированными органами, в соответствии с Европейскими рекомендациями.

Quality.

F.A.R.G has always been proud of its products and the attention towards product quality and this is recognised by our customers.
This quality doesn't just extend to the product; quality is also part of the service that we offer.
The company follows strict quality control practices in all areas of the business and this is recognised by our Company Certification for ISO 9001:2008.
We follow European guidelines and are certified in relevant production accreditation.
We aim to meet the needs of the client and our corporate objective is to strive for continuous improvement and improved efficiency.

ISO 9001
BUREAU VERITAS
Certification

F.A.R.G. в сети.

Особое внимание новым технологиям позволило нам развиваться вместе с лучшими специалистами в области веб-программирования. Наш сайт – доступный источник информации и уникальный способ поддерживать связь с клиентами.
Возможность регистрации на нашем сервисе позволяет оставаться в курсе новостей и рекламных акций.

F.A.R.G. on web.

It is our policy to always be in contact with our customers and we have developed our website to allow the customer easy access to the best source of information. We have a Newsletter where customers can register to receive regular updates about product information, company events, exhibitions and updates about news and promotions.

www.farg.it

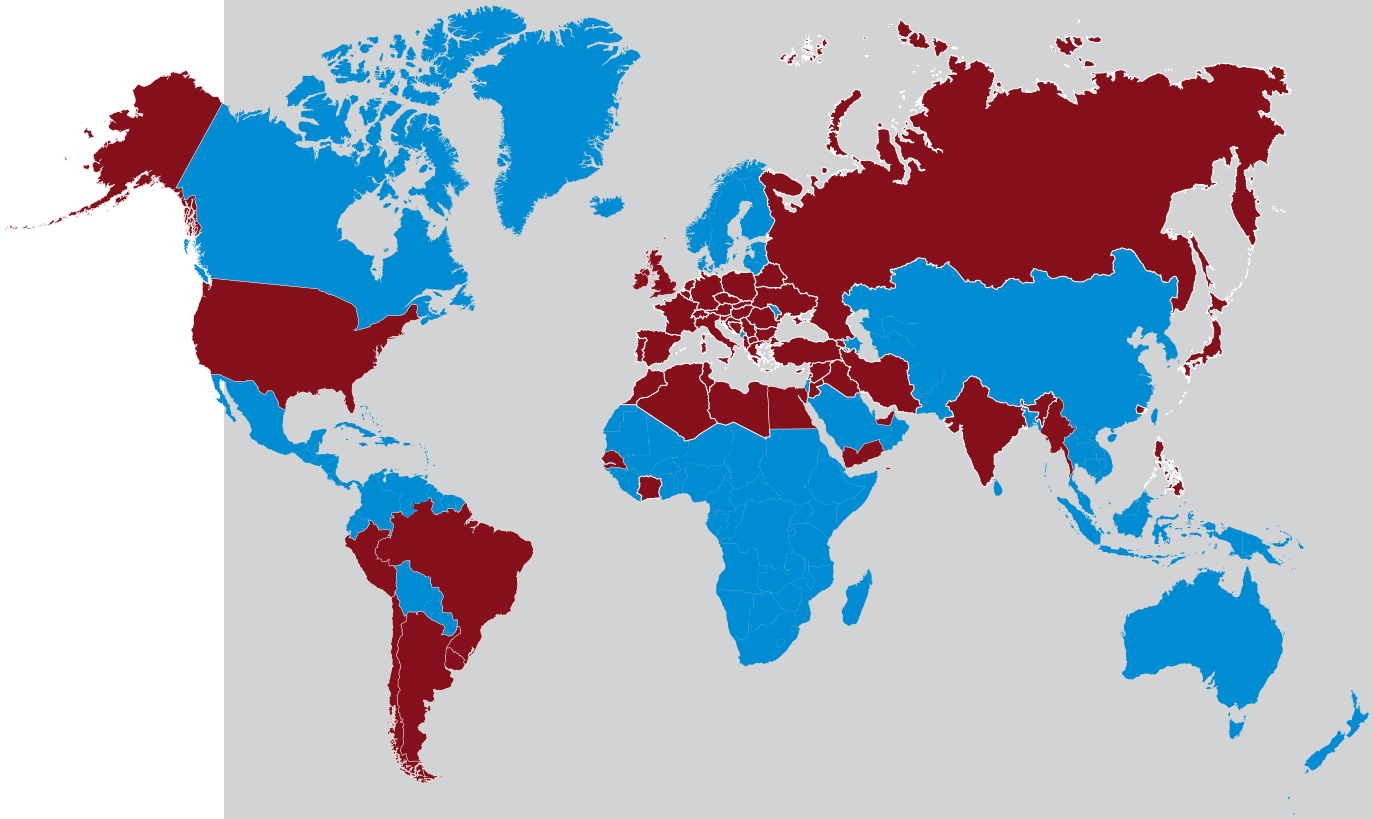

Торговая сеть.

Италия
В настоящее время F.A.R.G. распространяет свою продукцию во всех регионах Италии, сотрудничая с компетентными представителями. Свяжитесь с нами, чтобы узнать ответственное лицо в вашем регионе.
Наша продукция распространяется крупнейшими дистрибьюторами в стране.
Всем заинтересованным установщикам укажем название ближайшего оптового предприятия.

Зарубежные страны
За многие годы работы F.A.R.G. стала известной на внешнем рынке и заняла значительную его часть. В настоящее время мы экспортируем около 40% нашей продукции, из которых 45% приходятся на страны Европейского Союза. Мы также представлены в странах Дальнего Востока, Азии, Южной Америки и Африки.
Наша стратегия заключается в том, чтобы доверить продажи тем импортерам, которые способны оценить качество нашей продукции.

Sales Network.

Italy
F.A.R.G. currently distributes its own products in all regions of Italy with the collaboration of agents. Our products are distributed by the major dealers at national level to fit alongside other plumbing materials.

Foreign Trade
Over the years F.A.R.G. has increased its production by trading internationally and has become known on the foreign market, achieving significant market shares and currently exporting about 40% of our production. Our sales network covers a large part of the European territory and we are present in the Far East, Asia, South America and in Africa. Our strategy is to find trusted partners to import the products and provide local backup to enhance the quality of our product.

СОДЕРЖАНИЕ
INDEX

КОМПОНЕНТЫ САНТЕХНИЧЕСКИХ СИСТЕМ
PLUMBING COMPONENTS

	Редукторы давления *Pressure reducing valves*	**стр. / *pag.* 9**
	Клапаны подпитки *Filling groups*	**стр. / *pag.* 18**
	Самопромывные фильтры *Self-cleaning filters*	**стр. / *pag.* 20**
	Манометры *Pressure gauges*	**стр. / *pag.* 21**
	Амортизатор гидроудара *Anti Water Hummer System*	**стр. / *pag.* 22**
	Кран для манометра *Brass gauge cock*	**стр. / *pag.* 23**
	Краны для уровнемера *Level gauge*	**стр. / *pag.* 23**

ФИТИНГИ ЛАТУННЫЕ
BRASS FITTINGS

	Фитинги латунные *Brass fittings*	**стр. / *pag.* 26**

ПОПЛАВКОВЫЕ КЛАПАНЫ И СФЕРЫ
FLOAT VALVES AND BALLS

	Поплавковые клапаны *Float valves*	**стр. / *pag.* 32**
	Сферы *Balls*	**стр. / *pag.* 57**

ДЕКОРАТИВНЫЕ КРАНЫ ДЛЯ САДА
ORNAMENTAL GARDEN TAPS

	Декоративные краны для сада *Ornamental garden taps*	**стр. / *pag.* 62**

Легенда
Legend

●

✓

Зеленая галочка, которая находится в таблицах артикулов, указывает на наличие единичной упаковки.

The green check mark in the item tables indicates the presence of a single packaging.

FARG

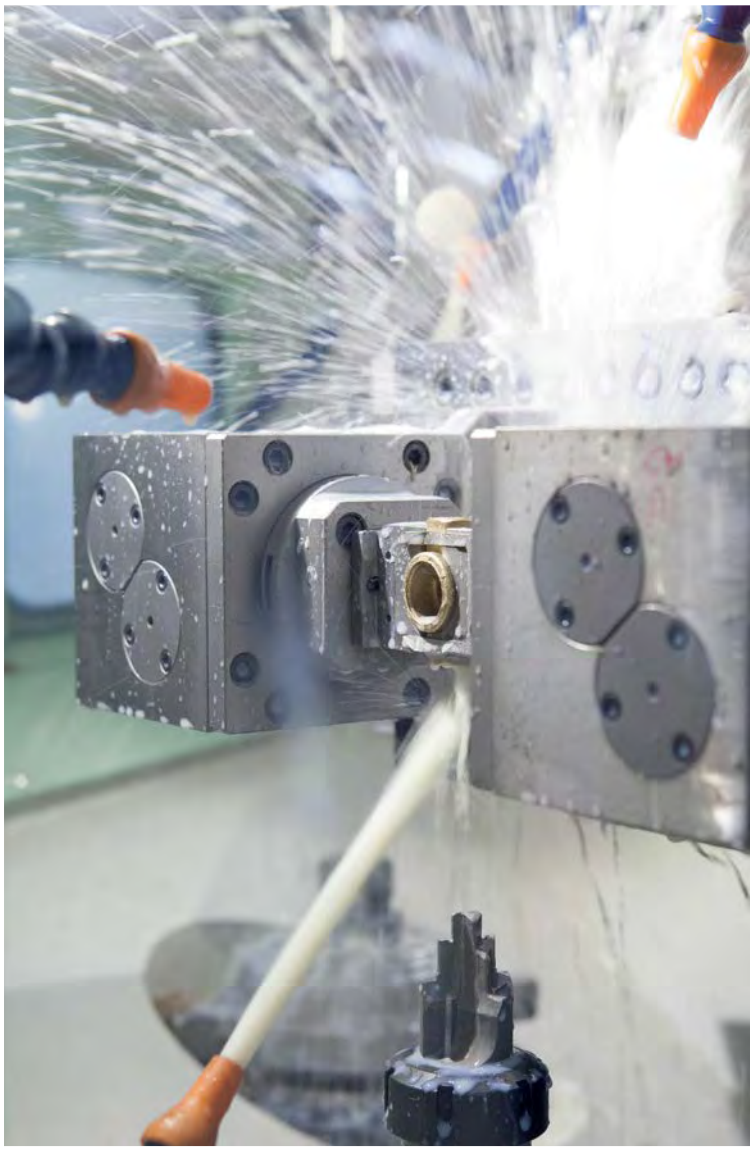

КОМПОНЕНТЫ САНТЕХНИЧЕСКИХ СИСТЕМ

PLUMBING COMPONENTS

480

Редуктор давления EASYRID.

EASYRID pressure reducing valve.

PN20

МАЛЕНЬКИЙ И ЛЕГКИЙ SMALL AND LIGHT 70 мм mm

ACS

Attestation de Conformité Sanitaire

В соответствии с нормой EN1567

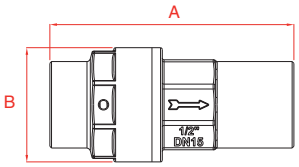

Доступные отделки
Available finishing

НИКЕЛЬ *NICKEL* ЖЁЛТЫЙ *YELLOW*

мм / *mm*				
Ø	A	B		
1/2"G	71	33	✓	10-100

EASYRID – один из самых компактных и легких редукторов представленных на рынке. Работа данного клапана основана на компенсации давления. Благодаря стараниям разработчиков, EASYRID гарантирует с особой точностью установленные значения давления на выходе, даже при очень высоких его показателях на входе.
EASYRID рекомендуется к применению, когда не имеется возможности использовать классический редуктор по экономическим причинам и нехватке пространства. Устанавливается также при отсутствии необходимости в регулировке давления на выходе. Помимо использования в сантехнических системах, применим для ирригационных машин и систем.

EASYRID, is one of the smallest and lightest pressure reducers on the market.
This valve based its working upon pressure compensation. EASYRID, with the attention given to the design, guarantees precise pressure outlet values, even when there are wide changes for pressure inlet.
EASYRID is suitable in applications where a classic pressure reducing valve could become excessive solution for economic reason as well as for encumbrance needs, and where is not necessary a pressure outlet regulation. Over the applications in the common plumbing plants, EASYRID is specific for irrigation system and operating machines.

Технические характеристики

- Максимальное рабочее давление на входе **20 бар.**
- Фиксированное давление на выходе **3-3,5 бар.**
- Максимальная рабочая температура **120°C.**
- Материалы: **CW617N UNI EN 12165 - CW614N UNI EN 12164 - EPDM - C 72 DIN 17223-84 - AISI 304.**

Technical informations

- *Maximum recommended working pressure* ***20 bar.***
- *Outflow pressure adjustment field* ***fixed 3÷3,5 bar.***
- *Maximum using temperature* ***120°C.***
- *Materials:* ***CW617N UNI EN 12165 - CW614N UNI EN 12164 - EPDM - C 72 DIN 17223-84 - AISI 304.***

490

Редуктор давления MINIRID.

MINIRID pressure reducing valve.

PN15

ACS
Attestation de Conformité Sanitaire

В соответствии с нормой EN1567

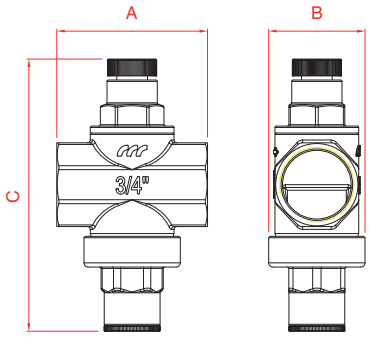

Ø	мм / mm A	B	C		
1/2"G	50	35	96	✓	50
3/4"G	55	35	96	✓	50

Доступные отделки
Available finishing

НИКЕЛЬ *NICKEL* — ЖЁЛТЫЙ *YELLOW*

Редуктор давления MINIRID предназначен в первую очередь для установки в системах и профессиональных машинах, когда имеется потребность в компактных размерах.
Работа редуктора MINIRID основана на функциональности поршня и компенсационной камеры, которая гарантирует лучшую стабилизацию давления на выходе.
Соединения для подключения к системе с внутренней резьбой соответствуют норме ISO 228/1. Соединение на 1/4"G под заглушкой предназначено для установки манометра.

Mainly planned for installations on professional appliances and machines, the pressure reducing valve MINIRID is indicated in all applications where is requested reduced overall sizes. MINIRID is designed with piston running and compensation chamber, which guarantees a better pressure stabilisation at the exit when change the pressure at the beginning of the plant.
The joints for the connection to the hydraulic plant are internal threaded in compliance with the ISO 228/1 standard. On the stopper there is a 1/4"G thread for the connection of a pressure gauge.

Технические характеристики

- Максимальное рабочее давление на входе **15 бар.**
- Регулировка: редуктор давления MINIRID протестирован и отрегулирован – давление на выходе **3 бар.**
- Диапазон регулировки давления на выходе **1,2-6 бар.**
- Максимальная рабочая температура **120°C.**
- Материалы: **CW617N UNI EN 12165 - CW614N UNI EN 12164 - AISI 302 - EPDM - POLIMID A SG.**

Technical informations

- *Maximum recommended working pressure* ***15 bar.***
- *Regulation: MINIRID pressure reducing valve is tested and calibrated to an exit pressure of* ***3 bar.***
- *Outflow pressure adjustment field* ***1,2-6 bar.***
- *Maximum using temperature* ***120°C.***
- *Materials:* ***CW617N UNI EN 12165 - CW614N UNI EN 12164 - AISI 302 - EPDM - POLIMID A SG.***

491

Редуктор давления MINIRID M.F.

MINIRID M.F. pressure reducing valve.

PN15

ACS
Attestation de Conformité Sanitaire

В соответствии с нормой EN1567

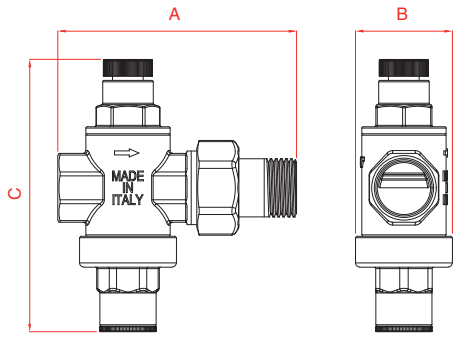

мм / *mm*					
Ø	A	B	C		
1/2"G	86	35	96	✓	50

Доступные отделки
Available finishing

НИКЕЛЬ *NICKEL* — ЖЁЛТЫЙ *YELLOW*

Редуктор давления MINIRID предназначен в первую очередь для установки в системах и профессиональных машинах, когда имеется потребность в компактных размерах.
Работа редуктора MINIRID основана на функциональности поршня и компенсационной камеры, которая гарантирует лучшую стабилизацию давления на выходе.
Соединение для подключения к системе с внутренней резьбой на 1/2"G и накидная гайка на 1/2"G соответствуют норме ISO 228/1. Соединение на 1/4"G под заглушкой предназначено для установки манометра.

Mainly planned for installations on professional appliances and machines, the pressure reducing valve MINIRID is indicated in all applications where is requested reduced overall sizes. MINIRID is designed with piston running and compensation chamber, which guarantees a better pressure stabilisation at the exit when change the pressure at the beginning of the plant.
The joint and the pipe union for the connection to the plant are internal (joint) and external (pipe union) threaded in compliance with the ISO 228/1 standard. On the stopper there is a 1/4"G thread for the connection of a pressure gauge.

Технические характеристики

- Максимальное рабочее давление на входе **15 бар.**
- Регулировка: редуктор давления MINIRID M.F. протестирован и отрегулирован – давление на выходе **3 бар.**
- Диапазон регулировки давления на выходе **1,2-6 бар.**
- Максимальная рабочая температура **120°C.**
- Материалы: **CW617N UNI EN 12165 - CW614N UNI EN 12164 - AISI 302 - EPDM - POLIMID A SG - Fasit 202.**

Technical informations

- *Maximum recommended working pressure* ***15 bar.***
- *Regulation: MINIRID M.F. pressure reducing valve is tested and calibrated to an exit pressure of* ***3 bar.***
- *Outflow pressure adjustment field* ***1,2-6 bar.***
- *Maximum using temperature* ***120°C.***
- *Materials:* ***CW617N UNI EN 12165 - CW614N UNI EN 12164 - AISI 302 - EPDM - POLIMID A SG - Fasit 202.***

500

Редуктор давления MIGNON.

MIGNON pressure reducing valve.

PN15

ACS
Attestation de Conformité Sanitaire

В соответствии с нормой EN1567

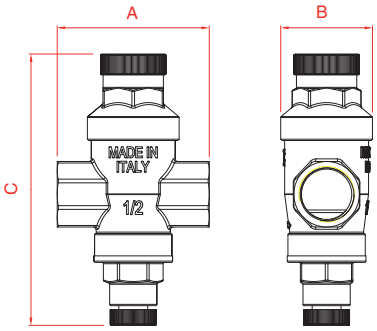

	мм / *mm*				
Ø	A	B	C		
1/2"G	58	35	105	✓	50
3/4"G	58	35	105	✓	50

Доступные отделки
Available finishing

НИКЕЛЬ *NICKEL* — ЖЁЛТЫЙ *YELLOW*

Редуктор давления MIGNON из-за своего небольшого размера особенно подходит для бытовых систем (котлов, бойлеров и т.д.) или установок, не требующих высоких скоростей потока. Главной его особенностью является работа поршня.
Соединения с внутренней резьбой для подключения к системе соответствуют норме ISO 228/1. Соединение на 1/4"G под заглушкой предназначено для установки манометра.

MIGNON pressure reducing valve, due to its small dimensions, is particularly indicated for civil installations (boilers, heating, etc.) or in installations where no high flows are requested. The main feature is the piston operation.
The joints for the connection to the hydraulic plant are internal threaded in compliance with the ISO 228/1 standard. On the stopper there is a 1/4"G thread for the connection of a pressure gauge.

Технические характеристики

- Максимальное рабочее давление на входе **15 бар.**
- Регулировка: редуктор давления MIGNON протестирован и отрегулирован – давление на выходе **3 бар.**
- Диапазон регулировки давления на выходе **1,2-6 бар.**
- Максимальная рабочая температура **120°C.**
- Материалы: **CW617N UNI EN 12165 - CW614N UNI EN 12164 - AISI 302 - EPDM - POLIMID A SG.**

Technical informations

- *Maximum recommended working pressure **15 bar.***
- *Regulation: MIGNON pressure reducing valve is tested and calibrated to an exit pressure of **3 bar.***
- *Outflow pressure adjustment field **1,2-6 bar.***
- *Maximum using temperature **120°C.***
- *Materials: **CW617N UNI EN 12165 - CW614N UNI EN 12164 - AISI 302 - EPDM - POLIMID A SG.***

501

Редуктор давления NORMALE.

NORMALE pressure reducing valve.

PN25

ACS
Attestation de Conformité Sanitaire

В соответствии с нормой EN1567

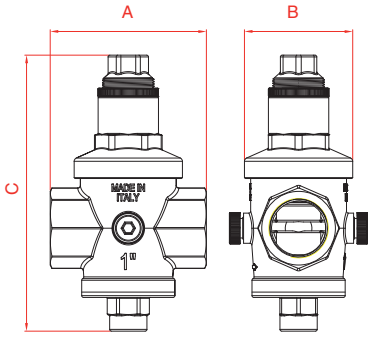

Ø	мм / *mm* A	B	C		
1/2"G	70	68	128	✓	20
3/4"G	74	68	128	✓	20
1"G	90	80	160	✓	10

Доступные отделки
Available finishing

НИКЕЛЬ *NICKEL*

ЖЁЛТЫЙ *YELLOW*

Редуктор давления типа NORMALE рекомендуется главным образом для бытовых и промышленных систем со средними и низкими скоростями потока. Основной характеристикой его функциональности является работа поршня и компенсационной камеры.
Соединения с внутренней резьбой для подключения к системе соответствуют норме ISO 228/1. Два соединения на 1/4"G под заглушками предназначены для установки манометра.

NORMALE pressure reducing valve is particularly indicated in both civil as well industrial installations where medium-low flows are required. The main feature is the piston operation with compensation chamber.
The joints for the connection to the hydraulic plant are internal threaded in compliance with the ISO 228/1 standard. On the body there are two 1/4"G threads for the connection of a pressure gauge.

Технические характеристики

- Максимальное рабочее давление на входе **25 бар.**
- Регулировка: редуктор давления NORMALE протестирован и отрегулирован – давление на выходе **3 бар.**
- Диапазон регулировки давления на выходе **0,5-6 бар.**
- Максимальная рабочая температура **120°C.**
- Материалы: **CW617N UNI EN 12165 - CW614N UNI EN 12164 - C 72 DIN 17223-84 - EPDM - POLIMID A SG.**

Technical informations

- *Maximum recommended working pressure* ***25 bar.***
- *Regulation: NORMALE pressure reducing valve is tested and calibrated to an exit pressure of* ***3 bar.***
- *Outflow pressure adjustment field* ***0,5-6 bar.***
- *Maximum using temperature* ***120°C.***
- *Materials:* ***CW617N UNI EN 12165 - CW614N UNI EN 12164 - C 72 DIN 17223-84 - EPDM - POLIMID A SG.***

502

Редуктор давления PESANTE с седлом из нержавеющей стали и накидными гайками с внутренней резьбой.

PESANTE pressure reducing valve with inox seat and F.F. pipe unions.

PN25

ACS
Attestation de Conformité Sanitaire

В соответствии с нормой EN1567

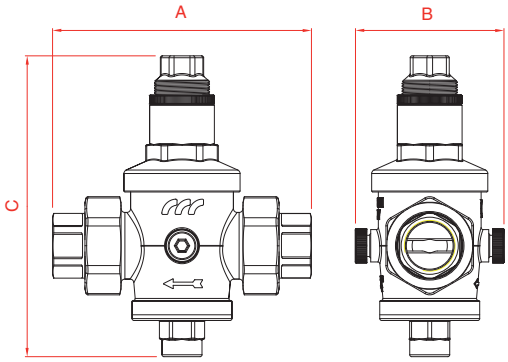

Ø	мм / *mm* A	B	C		
1/2"G	118	68	124	✓	20
3/4"G	138	80	157	✓	10
1"G	142	85	157	✓	10
1"1/4G	165	85	210	✓	10
1"1/2G	165	85	210	✓	10
2"G	190	95	240	✓	6

Доступные отделки
Available finishing

НИКЕЛЬ *NICKEL*
ЖЁЛТЫЙ *YELLOW*

Редуктор давления PESANTE рекомендуется главным образом для бытовых и промышленных систем со средними и высокими скоростями потока. Седло редуктора выполнено из нержавеющей стали. Основной характеристикой его функциональности является работа поршня и компенсационной камеры. Соединениями для подключения к системе служат накидные гайки с внутренней резьбой в соответствии с нормой ISO 228/1. Два соединения на 1/4"G под заглушками предназначены для установки манометра.

PESANTE pressure reducing valve is particularly indicated in both civil as well as industrial installations where medium-high flows are required, with the guarantee of the stainless steel tightness seat. The main feature is the piston operation with compensation chamber.
The pipe unions for the connection to the hydraulic plant are internal threaded in compliance with the ISO 228/1 standard. On the body there are two 1/4"G threads for the connection of a pressure gauge.

Артикул доступен с накидными гайками **NPT** с внутренней резьбой в соответствии с нормой ANSI B1.20.1.

*Article available with **NPT** F.F. pipe unions in compliance with ANSI B1.20.1 standard.*

Технические характеристики

- Максимальное рабочее давление на входе **25 бар.**
- Регулировка: редуктор давления PESANTE протестирован и отрегулирован – давление на выходе **3 бар.**
- Диапазон регулировки давления на выходе **1/2"G - 3/4"G - 1"G 0,5-6 бар**
  1"1/4G - 1"1/2G - 2"G 1-6 бар
- Максимальная рабочая температура **120°C.**
- Материалы: **CW617N UNI EN 12165 - CW614N UNI EN 12164 - C 72 DIN 17223-84 - AISI 304 - EPDM - Fasit 202 - POLIMID A SG.**

Technical informations

- *Maximum recommended working pressure **25 bar.***
- *Regulation: PESANTE pressure reducing valve is tested and calibrated to an exit pressure of **3 bar.***
- *Outflow pressure adjustment field*
  1/2"G - 3/4"G - 1"G 0,5-6 bar
  1"1/4G -1"1/2G - 2"G 1-6 bar
- *Maximum using temperature **120°C.***
- *Materials: **CW617N UNI EN 12165 - CW614N UNI EN 12164 - C 72 DIN 17223-84 - AISI 304 - EPDM - Fasit 202 - POLIMID A SG.***

504

Редуктор давления F.F. с седлом из нержавеющей стали.

F.F. pressure reducing valve with inox seat.

PN25

ACS
Attestation de Conformité Sanitaire

В соответствии с нормой EN1567

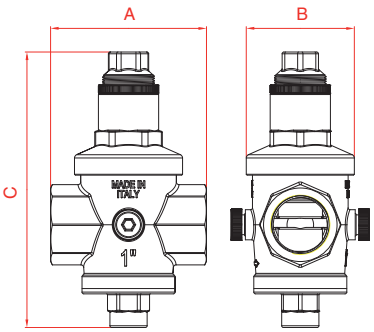

Ø	мм / *mm* A	B	C		
1/2"G	70	68	128	✓	20
3/4"G	74	68	128	✓	20
1"G	90	80	160	✓	10
1"1/4G	100	80	210	✓	10
1"1/2G	100	85	210	✓	10
2"G	120	90	240	✓	6
2"1/2G	150	110	250	✓	6
3"G	160	115	250	✓	6

Доступные отделки
Available finishing

НИКЕЛЬ *NICKEL* ЖЁЛТЫЙ *YELLOW*

Редуктор давления F.F. рекомендуется главным образом для бытовых и промышленных систем со средними и высокими скоростями потока. Седло редуктора выполнено из нержавеющей стали. Основной характеристикой его функциональности является работа поршня и компенсационной камеры. Соединения с внутренней резьбой для подключения к системе соответствуют норме ISO 228/1. Два соединения на 1/4"G на корпусе под заглушками предназначены для установки манометра.

F.F. pressure reducing valve is particularly indicated in both civil as well as industrial installations where medium-high flows are required, with the guarantee of the stainless steel tightness seat. The main feature is the piston operation with compensation chamber.
The joints for the connection to the hydraulic plant are internal threaded in compliance with the ISO 228/1 standard. On the body there are two 1/4"G threads for the connection of a pressure gauge.

Технические характеристики

- Максимальное рабочее давление на входе **25 бар.**
- Регулировка: редуктор давления F.F. протестирован и отрегулирован – давление на выходе **3 бар.**
- Диапазон регулировки давления на выходе **1/2"G - 3/4"G - 1"G 0,5-6 бар**
  1"1/4G - 1"1/2G - 2"G 1-6 бар
  2"1/2G - 3"G 1-6 бар
- Максимальная рабочая температура **120°C.**
- Материалы: **CW617N UNI EN 12165 - CW614N UNI EN 12164 - CB752S UNI EN1982 (2"1/2 - 3") - C 72 DIN 17223-84 - AISI 304 - EPDM - POLIMID A SG.**

Technical informations

- *Maximum recommended working pressure* ***25 bar.***
- *Regulation: F.F. pressure reducing valve is tested and calibrated to an exit pressure of* ***3 bar.***
- *Outflow pressure adjustment field*
  1/2"G - 3/4"G - 1"G 0,5-6 bar
  1"1/4G - 1"1/2G - 2"G 1-6 bar
  2"1/2G - 3"G 1-6 bar
- *Maximum using temperature* ***120°C.***
- *Materials:* ***CW617N UNI EN 12165 - CW614N UNI EN 12164 - CB752S UNI EN1982 (2"1/2 - 3") - C 72 DIN 17223-84 - AISI 304 - EPDM - POLIMID A SG.***

505

Редуктор давления с седлом из нержавеющей стали и накидными гайками с наружной резьбой.

Pressure reducing valve with inox seat and M.M. pipe unions.

PN25

ACS
Attestation de Conformité Sanitaire

В соответствии с нормой EN1567

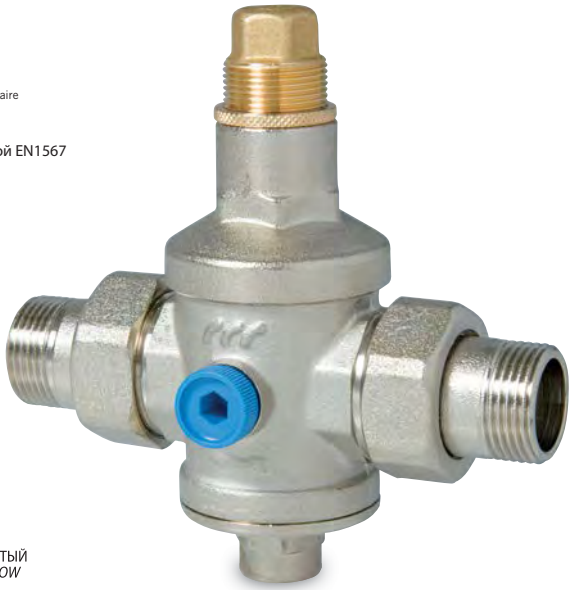

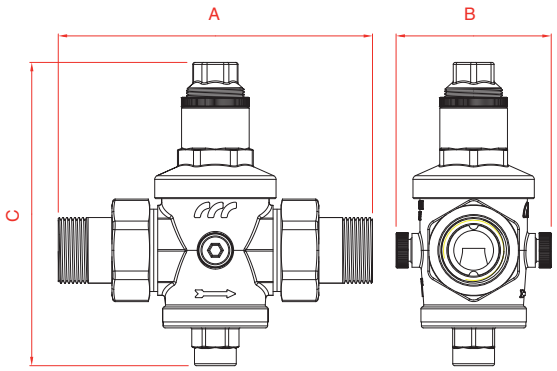

Ø	мм / *mm* A	B	C		
1/2"G	125	68	128	✓	20
3/4"G	138	68	128	✓	20
1"G	160	80	160	✓	10
1"1/4G	175	80	210	✓	10
1"1/2G	185	85	210	✓	10
2"G	215	90	240	✓	6

Доступные отделки
Available finishing

НИКЕЛЬ *NICKEL*
ЖЁЛТЫЙ *YELLOW*

Редуктор давления Арт. 505 рекомендуется главным образом для бытовых и промышленных систем со средними и высокими скоростями потока. Седло редуктора выполнено из нержавеющей стали. Основной характеристикой его функциональности является работа поршня и компенсационной камеры. Соединениями для подключения к системе служат накидные гайки с наружной резьбой в соответствии с нормой ISO 228/1. Два соединения на 1/4"G на корпусе под заглушками предназначены для установки манометра.

Art. 505 pressure reducing valve is particularly indicated in both civil as well as industrial installations where medium-high flows are required, with the guarantee of the stainless steel tightness seat. The main feature is the piston operation with compensation chamber.
The pipe unions for the connection to the hydraulic plant are external threaded in compliance with the ISO 228/1 standard. On the body there are two 1/4"G threads for the connection of a pressure gauge.

Технические характеристики

- Максимальное рабочее давление на входе **25 бар.**
- Регулировка: редуктор давления Арт. 505 протестирован и отрегулирован – давление на выходе **3 бар.**
- Диапазон регулировки давления на выходе **1/2"G - 3/4"G - 1"G 0,5-6 бар**
  1"1/4G - 1"1/2G - 2"G 1-6 бар
- Максимальная рабочая температура **120°C.**
- Материалы: **CW617N UNI EN 12165 - CW614N UNI EN 12164 - C 72 DIN 17223-84 - AISI 304 - Fasit 202 - EPDM - POLIMID A SG.**

Technical informations

- *Maximum recommended working pressure* ***25 bar.***
- *Regulation: Art. 505 pressure reducing valve is tested and calibrated to an exit pressure of* ***3 bar.***
- *Outflow pressure adjustment field*
  1/2"G - 3/4"G - 1"G 0,5-6 bar
  1"1/4G -1"1/2G - 2"G 1-6 bar
- *Maximum using temperature* ***120°C.***
- *Materials:* ***CW617N UNI EN 12165 - CW614N UNI EN 12164 - C 72 DIN 17223-84 - AISI 304 - Fasit 202 - EPDM - POLIMID A SG.***

Общая информация о наших редукторах давления.

Наши редукторы давления для воды могут удовлетворить все потребности рынка, касающиеся бытовых и промышленных систем с гарантией, что продукция сделана из высококачественных материалов. Кроме того, использование нетоксичных материалов позволяет применять наши редукторы для питьевой воды.
Главной характеристикой всех моделей является функциональность поршня, показавшего наиболие надёжную работу при стабилизации давления и долговечность. Артикулы 480, 490, 491, 501, 505, 504 и 502 разработаны с компенсационной камерой, которая стабилизирует давление на выходе.
Все артикулы изготавливаются на нашем предприятии, где все производственные процессы подлежат строгому контролю со стороны квалифицированного персонала с использованием современного оборудования. В конечной фазе сборки каждый редуктор подлежит тестированию и калибровке, что позволяет удостовериться в точности его работы.

General information about our pressure reducing valves.

Our water pressure reducing valve can satisfy all the market requirements in domestic and industrial plants, with the guarantee of a product made entirely of the highest quality materials. Moreover the use of non-toxic materials permits our pressure reducers to be used for drinking water equipment. The main feature of all models is the piston operation proved to be amongst the most efficient for precision and duration.
Art. 480, 490, 491, 501, 505, 504 and 502 have been designed with a pressure chamber that stabilizes the output pressure by varying the inlet pressure.
All of these items are made entirely in our establishment in which all production processes undergo rigorous control by qualified personnel using the latest equipment. At the end of the assembly phase every single pressure reducing valve is subject to testing and calibration to ensure its exact operation.

Рекомендации.

В случае установки в непосредственной близости от котла, перегрев воды приводит к повышению давления на выходе из редуктора. В такой ситуации правильная позиция перекрытия не позволяет давлению увеличиваться.
Необходимостью является установка расширительного бака между редуктором и водонагревателем для поглощения нарастающего давления, что утверждено в соответствии европейскому стандарту EN12828, касающегося проектирования систем водяного отопления.

- В средне- и многоэтажных зданиях рекомендовано устанавливать редукторы давления на каждом этаже, а не только в основании здания.
  Следует отметить, что жидкость теряет около 1 бар каждые 10 метров высоты (приблизительно 3 этажа).
- Небольших размеров загрязнители, опускаясь на седло, могут влиять на отлаженную работу редуктора. Поэтому перед ним всегда желательно устанавливать самопромывной фильтр, не забывая при этом о плановом техническом обслуживании.

Suggestions.

Heating of the water, caused by the water heater, is able to increase the pressure downstream on the pressure reducing valve, because the water expands. In this situation the valve is correctly closed and it doesn't allow this pressure to vent.
It is necessary to install an expansion vessel between the pressure reducing valve and the water heater to absorb the pressure increase as well as establish the european norm EN12828 relating on the planning of water heating system.

- *In a building with many floors is better to install a pressure reducing valve for each floor than to install one at the base of the building. Water loses approximately 1 bar every 10 meter of height (more or less 3 floors).*
- *Presence of impurities on the seat, causing malfunction with the increase of the exit pressure. For this reason we always suggest to install a filter before the pressure reducing valve, and don't forget to carry-out the usual maintenance.*

403

Клапан подпитки EASYFILL.

EASYFILL Filling group.

PN10

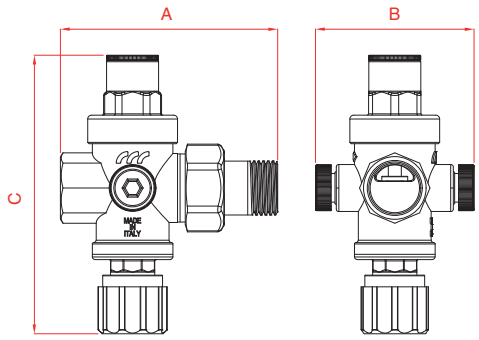

	мм / *mm*				
Ø	A	B	C		
1/2"G	82	60	110	✓	20

Доступные отделки
Available finishing

НИКЕЛЬ
NICKEL

Доступные артикулы	*Available items*
403/1 Клапан подпитки Ø 1/2"G.	***403/1** Filling group Ø 1/2"G.*
403/2 Клапан подпитки с манометром Ø 1/2"G.	***403/2** Filling group with pressure gauge Ø 1/2"G.*

Созданный как дополнение артикулу 503, EASYFILL представляет собой компактный и легкий клапан подпитки, который занимает минимальное пространство. Тщательно продуманная разработка позволила уменьшить все без исключения детали изделия, сохранив при этом гидравлические характеристики больших моделей. Клапан подпитки рекомендован для всех систем отопления с замкнутым циклом, в которых он позволяет поддерживать постоянное давление жидкости в трубопроводе. Основной характеристикой его функциональности является работа поршня и компенсационной камеры.
Соединение с внутренней резьбой и накидная гайка с наружной резьбой для подключения к системе соответствуют норме ISO 228/1. Два соединения на 1/4"G на корпусе под заглушками предназначены для установки манометра.

Created to support art. 503, EASYFILL is a filling group compact, cheap and slim. The attention given to the design, has been able to reduce every its particular, without sacrificing the hydraulic characteristic of the bigger model. The filling group is recommended for all heating plants with closed circuit, where it maintains a constant fluid pressure inside the pipeline. The main feature is the piston operation with compensation chamber.
The joint and the pipe union for the connection to the plant are internal (joint) and external (pipe union) threaded in compliance with the ISO 228/1 standard.
On the body there are two 1/4"G threads for the connection of a pressure gauge.

Технические характеристики

- Максимальное рабочее давление на входе **10 бар.**
- Регулировка: клапан подпитки EASYFILL протестирован и отрегулирован – давление на выходе **1,5 бар.**
- Диапазон регулировки давления на выходе **0,2-7 бар.**
- Максимальная рабочая температура **120°C.**
- Материалы: **CW617N UNI EN 12165 - CW614N UNI EN 12164 - CW508L UNI EN 12166 - C 72 DIN 17223-84 - AISI 304 - EPDM - Fasit 202 - POLIMID A SG - ABS.**

Technical informations

- *Maximum recommended working pressure **10 bar.***
- *Regulation: EASYFILL filling group is tested and calibrated to an exit pressure of **1,5 bar.***
- *Outflow pressure adjustment field **0,2-7 bar.***
- *Maximum using temperature **120°C.***
- *Materials: **CW617N UNI EN 12165 - CW614N UNI EN 12164 - CW508L UNI EN 12166 - C 72 DIN 17223-84 - AISI 304 - EPDM - Fasit 202 - POLIMID A SG - ABS.***

503

Клапан подпитки.

Filling group.

PN10

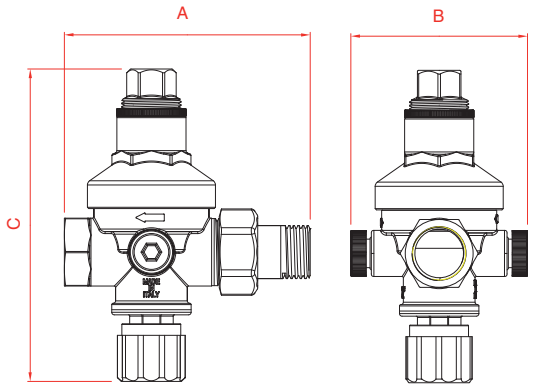

мм / *mm*					
Ø	A	B	C		
1/2"G	98	70	130	✓	20

Доступные отделки
Available finishing

НИКЕЛЬ
NICKEL

Доступные артикулы	*Available items*
503 Клапан подпитки Ø 1/2"G.	***503*** *Filling group Ø 1/2"G.*
503/1 Клапан подпитки с манометром Ø 1/2"G.	***503/1*** *Filling group with pressure gauge Ø 1/2"G.*

Клапан подпитки рекомендован для всех систем отопления с замкнутым циклом, в которых он позволяет поддерживать постоянное давление жидкости в трубопроводе. Основной характеристикой его функциональности является работа поршня и компенсационной камеры.
Соединение с внутренней резьбой и накидная гайка с наружной резьбой для подключения к системе соответствуют норме ISO 228/1. Два соединения на 1/4"G на корпусе под заглушками предназначены для установки манометра.

The filling group is recommended for all heating plants with closed circuit, where it maintains a constant fluid pressure inside the pipeline. The main feature is the piston operation with compensation chamber.
The joint and the pipe union for the connection to the plant are internal (joint) and external (pipe union) threaded in compliance with the ISO 228/1 standard. On the body there are two 1/4"G threads for the connection of a pressure gauge.

Технические характеристики

- Максимальное рабочее давление на входе **10 бар.**
- Регулировка: клапан подпитки протестирован и отрегулирован – давление на выходе **1,5 бар.**
- Диапазон регулировки давления на выходе **0,2-4 бар.**
- Максимальная рабочая температура **120°C.**
- Материалы: **CW617N UNI EN 12165 - CW614N UNI EN 12164 - CW508L UNI EN 12166 - C 72 DIN 17223-84 - AISI 304 - EPDM - Fasit 202 - POLIMID A SG - ABS.**

Technical informations

- *Maximum recommended working pressure* ***10 bar.***
- *Regulation: filling group is tested and calibrated to an exit pressure of* ***1,5 bar.***
- *Outflow pressure adjustment field* ***0,2-4 bar.***
- *Maximum using temperature* ***120°C.***
- *Materials:* ***CW617N UNI EN 12165 - CW614N UNI EN 12164 - CW508L UNI EN 12166 - C 72 DIN 17223-84 - AISI 304 - EPDM - Fasit 202 - POLIMID A SG - ABS.***

600

Фильтр самопромывной F.F.

F.F. self-cleaning filter.

PN16

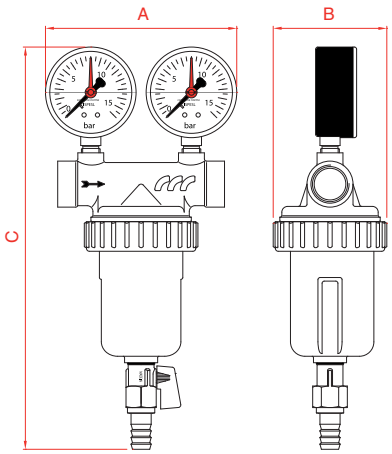

		мм / *mm*				
Art.	Ø	A	B	C		
600-600/1	1/2"G	130	80	285	✓	Свободная упаковка *Loose pieces*
600-600/1	3/4"G	130	80	285	✓	Свободная упаковка *Loose pieces*
600-600/1	1"G	130	80	305	✓	Свободная упаковка *Loose pieces*
600-600/1	1"1/4G	130	80	305	✓	Свободная упаковка *Loose pieces*
600-600/1	1"1/2G	158	80	345	✓	Свободная упаковка *Loose pieces*
600-600/1	2"G	158	80	345	✓	Свободная упаковка *Loose pieces*

Доступные отделки
Available finishing

НИКЕЛЬ
NICKEL

Доступные артикулы	*Available items*
600 Фильтр самопромывной F.F. Ø 1/2"G - 3/4"G - 1"G - 1"1/4G - 1"1/2G - 2"G	***600*** *F.F. self-cleaning filter.* *Ø 1/2"G - 3/4"G - 1"G - 1"1/4G - 1"1/2G - 2"G*
600/1 Фильтр самопромывной F.F. с двумя радиальными Ø 63 манометрами. Ø 1/2"G - 3/4"G - 1"G - 1"1/4G - 1"1/2G - 2"G	***600/1*** *F.F. self-cleaning filter with two Ø 63 radial pressure gauges.* *Ø 1/2"G - 3/4"G - 1"G - 1"1/4G - 1"1/2G - 2"G*

Самопромывной фильтр рекомендован для бытовых и промышленных систем, в которых загрязнители, постоянно находящиеся в воде, могут повредить или засорить другие присутствующие приборы. Вода, которую мы обычно используем, поступает из гидротехнических сооружений или скважин и содержит множество частиц, которые, в зависимости от их размеров, негативно воздействуют на установленные приборы и нарушают их отлаженную работу.
Соединения с внутренней резьбой для подключения к системе соответствуют норме ISO 228/1. Два соединения на 1/4"G на корпусе позволяют установить два манометра.

The self-cleaning filter is suitable for all plants, both civil and industrial ones, where the constant impurities in water could damage or block the present appliances.
The water, we usually use, comes from waterworks or wells, contains a great number of particles which, according to their sizes, interact negatively with the installed accessories and compromise, therefore, their correct functioning.
The joints for the connection to the hydraulic plant are internal threaded in compliance with the ISO 228/1 standard. On the body of the self-cleaning filter there are two 1/4"G threads for the connection of two pressure gauges.

Технические характеристики

- Максимальное рабочее давление на входе **16 бар.**
- Фильтровальная сетка **400 микрон- 100 микрон.**
- Материалы: **CB 752S UNI EN 1982 - CW617N UNI EN 12165 - CW614N UNI EN 12164 - AISI 304 - EPDM - POLIMID A SG - PVC - Nylon - P.T.F.E.**

Technical informations

- *Maximum recommended working pressure* ***16 bar.***
- *Filtering mesh* ***400 micron - 100 micron***
- *Materials:* ***CB 752S UNI EN 1982 - CW617N UNI EN 12165 - CW614N UNI EN 12164 - AISI 304 - EPDM - POLIMID A SG - PVC - Nylon - P.T.F.E.***

600/2

Картридж фильтрующий 400 микрон.
Filtering cartridge 400 micron.

Ø			
1/2"G	Ø 29	X	Свободная упаковка *Loose pieces*
3/4"G	Ø 29	X	Свободная упаковка *Loose pieces*
1"G	Ø 37	X	Свободная упаковка *Loose pieces*
1"1/4G	Ø 37	X	Свободная упаковка *Loose pieces*
1"1/2G	Ø 41	X	Свободная упаковка *Loose pieces*
2"G	Ø 41	X	Свободная упаковка *Loose pieces*

600/3

Картридж фильтрующий 100 микрон.
Filtering cartridge 100 micron.

Ø			
1/2"G	Ø 29	X	Свободная упаковка *Loose pieces*
3/4"G	Ø 29	X	Свободная упаковка *Loose pieces*

506

Манометр радиальный и аксиальный.
Pressure gauges with radial or back connection.

Art.	Ø		
506/0	1/4"G	X	100
506/1	1/4"G	X	100
506/2	1/4"G	X	100
506/3	1/4"G	X	100

Доступные артикулы	*Available items*
506/0 Манометр Ø 63 радиальный 10 бар.	***506/0*** *Pressure gauge Ø 63 radial connection 10 bar.*
506/1 Манометр Ø 63 аксиальный 10 бар.	***506/1*** *Pressure gauge Ø 63 back connection 10 bar.*
506/2 Манометр Ø 50 аксиальный 4 бар для клапана подпитки.	***506/2*** *Pressure gauge Ø 50 back connection 4 bar for filling group.*
506/3 Манометр Ø 63 радиальный 16 бар для самопромывного фильтра.	***506/3*** *Pressure gauge Ø 63 radial connection 16 bar for self-cleaning filter.*

470

Клапан WHS - амортизатор гидроудара.

WHS - Anti Water Hummer System.

PN10

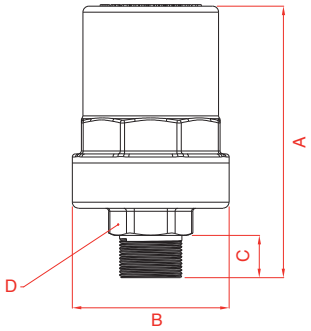

мм / *mm*						
Ø	A	B	C	D		
1/2"G	91	52	14	25	✓	10-60

Доступные отделки
Available finishing

НИКЕЛЬ *NICKEL* — ЖЁЛТЫЙ *YELLOW*

Гидравлический удар – скачок давления в системе, заполненной жидкостью, вызванный быстрым изменением скорости ее потока. Он может быть причиной не только неприятных шумов или вибраций, но и серьезных повреждений системы.
Клапан WHS представляет собой механическое устройство, которое не требует никакого обслуживания. Для получения наилучших результатов рекомендуется устанавливать его как можно ближе к прибору, который порождает гидравлический удар, чтобы сразу же погасить избыточное давление.

A water hammer is a hydraulic phenomenon that occurs when the flow of water in a pipe is forced to stop by the sudden closure of a valve. Not only do they cause loud noises and vibrations, but, in some cases, they can damage the system.
WHS valve is mechanical devices that do not require any maintenance. For best results, place as close as possible to the appliance from where the water hammer originates, so as to dampen pressure surges as much as possible.

Технические характеристики

- Максимальное рабочее давление **20 бар.**
- Используемая жидкость – **вода.**
- Максимальная температура жидкости **90°C.**
- Материалы: **CW617N UNI EN 12165 - CW614N UNI EN 12164 - EPDM - C 72 DIN 17223-84.**

Technical informations

- *Maximum recommended working pressure* ***20 bar.***
- *Fluid:* ***water.***
- *Maximum fluid temperature* ***90°C.***
- *Materials:* ***CW617N UNI EN 12165 - CW614N UNI EN 12164 - EPDM - C 72 DIN 17223-84.***

508

Кран для манометра с коническим корпусом, сальником и фланцем.

Brass gauge cock, with conic body, stuffing box and flange.

Ø		
1/4"G	✓	Свободная упаковка *Loose pieces*
3/8"G	✓	Свободная упаковка *Loose pieces*
1/2"G	✓	Свободная упаковка *Loose pieces*

Доступные отделки
Available finishing

ЖЁЛТЫЙ
YELLOW

509

Краны для уровнемера.

Level gauge with needle closing.

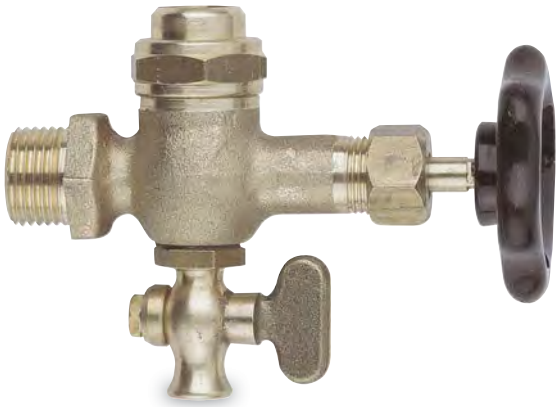

Ø		
1/4"G x 10 PN10	✓	Свободная упаковка *Loose pieces*
3/8"G x 13 PN10	✓	Свободная упаковка *Loose pieces*
1/2"G x 16 PN10	✓	Свободная упаковка *Loose pieces*

Доступные отделки
Available finishing

ЖЁЛТЫЙ
YELLOW

STOP VISIONE
VAEP
EMERGENCY

ФИТИНГИ ЛАТУННЫЕ

BRASS FITTINGS

100
Угольник 90° M.F.
M.F. 90° Elbow.

Доступные отделки
Available finishing

ХРОМ *BRIGHT CHROME* — ЖЁЛТЫЙ *YELLOW*

3/8"	X	25
1/2"	X	10
3/4"	X	10
1"	X	10

105
Угольник 90° F.F.
F.F. 90° Elbow.

Доступные отделки
Available finishing

ХРОМ *BRIGHT CHROME* — ЖЁЛТЫЙ *YELLOW*

3/8"	X	25
1/2"	X	10
3/4"	X	10
1"	X	10

110
Тройник F.F.F.
F.F.F. T Coupling.

Доступные отделки
Available finishing

ХРОМ *BRIGHT CHROME* — ЖЁЛТЫЙ *YELLOW*

3/8"	X	25
1/2"	X	10
3/4"	X	10
1"	X	10

130
Ниппель М.М.
M.M. Nipple.

Доступные отделки
Available finishing

ХРОМ *BRIGHT CHROME* — ЖЁЛТЫЙ *YELLOW*

3/8"	X	25
1/2"	X	10
3/4"	X	10
1"	X	10

135
Ниппель редукционный М.М.
M.M. Reduced Nipple.

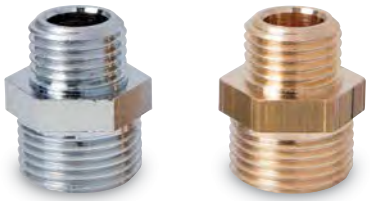

Доступные отделки
Available finishing

ХРОМ *BRIGHT CHROME* — ЖЁЛТЫЙ *YELLOW*

3/8" x 1/4"	X	25
1/2" x 1/4"	X	25
1/2" x 3/8"	X	25
3/4" x 3/8"	X	10
3/4" x 1/2"	X	10
1" x 1/2"	X	10
1" x 3/4"	X	10

140
Футорка М.F.
M.F. Hexagonal Reduction.

Доступные отделки
Available finishing

ХРОМ *BRIGHT CHROME* — ЖЁЛТЫЙ *YELLOW*

1/2" x 1/4"	X	25
1/2" x 3/8"	X	25
3/4" x 3/8"	X	10
3/4" x 1/2"	X	10
1" x 3/8"	X	10
1" x 1/2"	X	10
1" x 3/4"	X	10

145
Муфта F.F.
F.F. Socket.

Доступные отделки
Available finishing

ХРОМ *BRIGHT CHROME* — ЖЁЛТЫЙ *YELLOW*

1/2"	X	25
3/4"	X	10
1"	X	10

146
Муфта редукционная F.F.
F.F. Reduced Socket.

Доступные отделки
Available finishing

ХРОМ *BRIGHT CHROME* — ЖЁЛТЫЙ *YELLOW*

1/2" x 3/8"	X	25
3/4" x 1/2"	X	10
1" x 3/4"	X	10

150
Удлинитель M.F.
M.F. Extension.

Доступные отделки
Available finishing

ХРОМ *BRIGHT CHROME* — ЖЁЛТЫЙ *YELLOW*

1/2" x 10 mm - Ø27	X	10
1/2" x 15 mm - Ø27	X	10
1/2" x 20 mm - Ø27	X	10
1/2" x 25 mm - Ø27	X	10
1/2" x 30 mm - Ø27	X	10
1/2" x 40 mm - Ø27	X	10
1/2" x 50 mm - Ø27	X	10

536/1

Контргайка без реборды.
Lock nut without flange.

Доступные отделки
Available finishing

НИКЕЛЬ *NICKEL* — ЖЁЛТЫЙ *YELLOW*

3/8"G	X	Свободная упаковка *Loose pieces*
1/2"G	X	Свободная упаковка *Loose pieces*
3/4"G	X	Свободная упаковка *Loose pieces*
1"G	X	Свободная упаковка *Loose pieces*

536/2

Контргайка с ребордой.
Lock nut with flange.

Доступные отделки
Available finishing

НИКЕЛЬ *NICKEL* — ЖЁЛТЫЙ *YELLOW*

3/8"G	X	Свободная упаковка *Loose pieces*
1/2"G	X	Свободная упаковка *Loose pieces*
3/4"G	X	Свободная упаковка *Loose pieces*
1"G	X	Свободная упаковка *Loose pieces*
1"1/4G	X	Свободная упаковка *Loose pieces*
1"1/2G	X	Свободная упаковка *Loose pieces*
2"G	X	Свободная упаковка *Loose pieces*
2"1/2G	X	Свободная упаковка *Loose pieces*
3"G	X	Свободная упаковка *Loose pieces*
4"G	X	Свободная упаковка *Loose pieces*

570

Накидная гайка M.F. с прокладкой.
M.F. pipe unions with gasket.

Доступные отделки
Available finishing

НИКЕЛЬ *NICKEL* — ЖЁЛТЫЙ *YELLOW*

1/2"M x 3/4"F	✓	20
3/4"M x 1"F	✓	15
1"M x 1"1/4F	✓	10
1"1/4M x 1"1/2F	✓	6

571

Накидная гайка F.F. с прокладкой.
F.F. pipe unions with gasket.

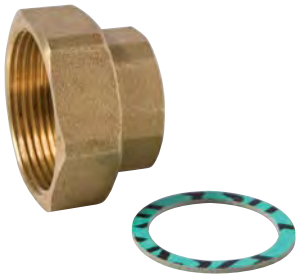

Доступные отделки
Available finishing

НИКЕЛЬ *NICKEL* — ЖЁЛТЫЙ *YELLOW*

1/2"F x 1"F	✓	15
3/4"F x 1"1/4F	✓	10
1"F x 1"1/2F	✓	10

Ответственность.

Призываем всех пользователей наших поплавковых клапанов устанавливать в накопительных ёмкостях перелив с отводящей трубой, который должен обеспечить слив излишней воды в случае возникновения неисправности или поломки клапана. Пропускная способность перелива должна соответствовать пропускной способности поплавкового клапана.
В случае каких-либо претензий по возмещению ущерба, компания F.A.R.G srl не несёт никакой ответственности за любые убытки, если оборудование не было установлено в соответствии с нормами UNI.

Responsability.

We invite the plumbers that use our float taps to insert in the tank an adequate too full (security exhaust) that must guarantee the total exit of the water in the case must happened a wrong function or the breakage of the tap.
In the eventuality will be claims for damage the company F.A.R.G. srl and his assurance they don't make theirselves responsible of eventual claims for damages if the installation resulted not effected following the UNI's rules.

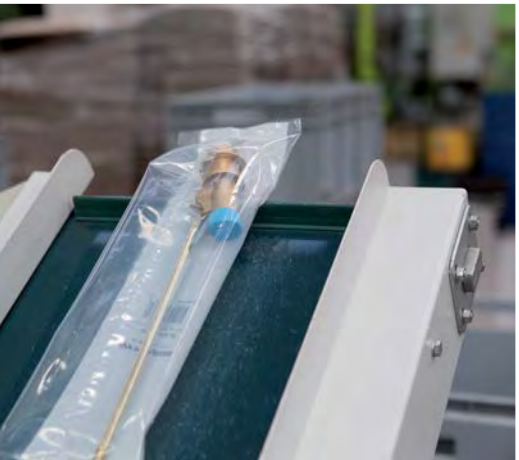

ПОПЛАВКОВЫЕ КЛАПАНЫ И СФЕРЫ

FLOAT VALVES AND BALLS

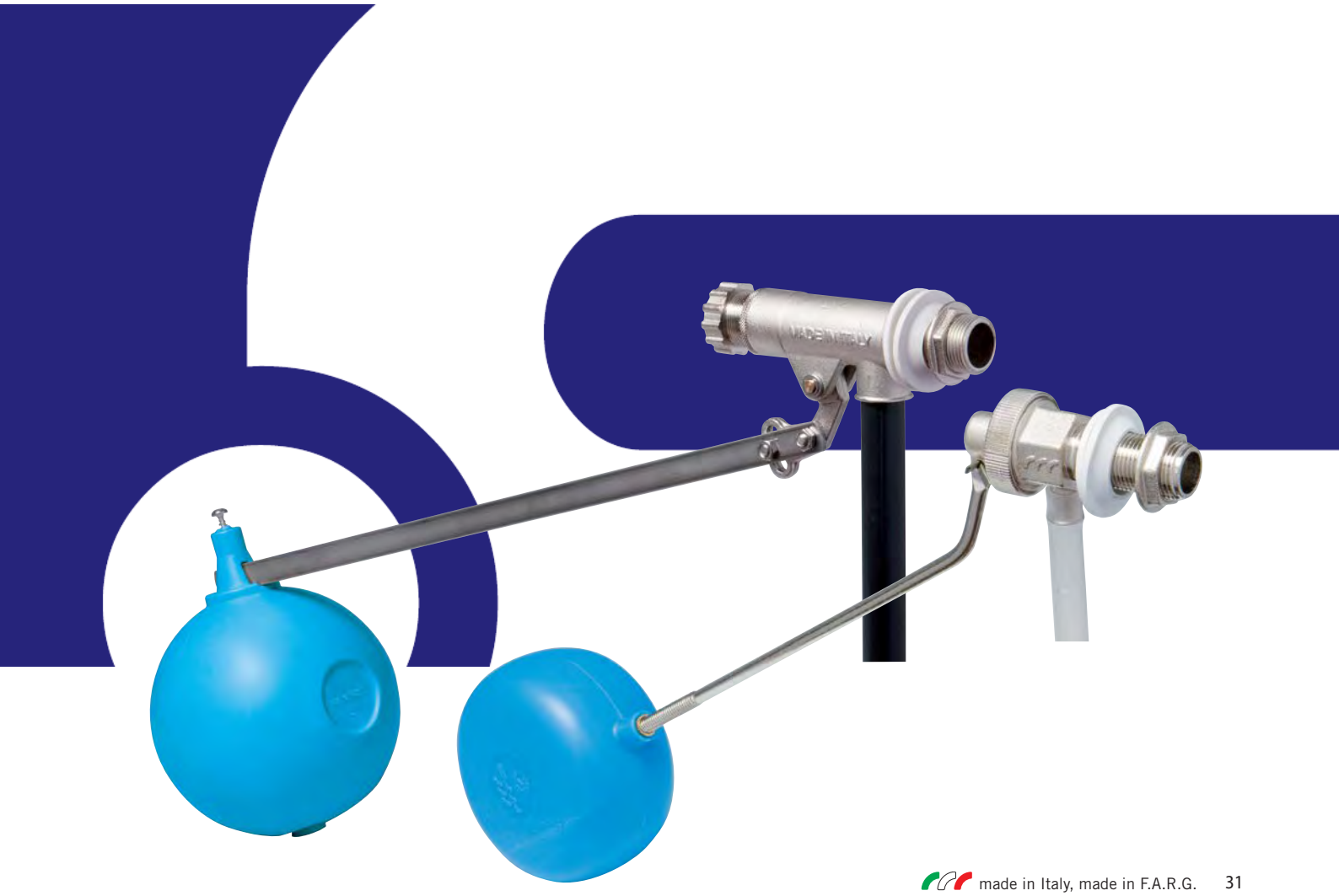

510

Поплавковый клапан на 5 шпинтах из штампованной латуни.

5 split pins float valve in pressed brass.

Сфера продаётся отдельно.
Ball can be purchased separately.

Доступные отделки
Available finishing

НИКЕЛЬ
NICKEL

Поплавковый клапан на 5 шпинтах – наиболее экономная модель с размерами 3⁄8"G и 1⁄2"G. По своим объемам подходит для небольших ёмкостей для сбора и хранения воды. К штанге с резьбой 1⁄4"W на конце присоединяется сфера. Доступен также с седлом из нержавеющей стали AISI 304, подходящим для воды с повышенной коррозионной агрессивностью. На все детали из латуни наносится никелевое покрытие.

The cheapest among our float valves is the 5 split pins in measures 3⁄8"G and 1⁄2"G. For its size is fit for small tanks, it is connected to the ball through 1⁄4"W thread. Also available with the seat made of stainless steel AISI 304, suitable for hard and corrosive water. All the brass components are nickel plated.

Технические характеристики

- Максимальное рабочее давление **5 бар.**
- Максимальная температура воды **80°C.**
- Материалы: **CW617N UNI EN 12165 - CW614N UNI EN 12164 - CW508L UNI EN 12166 - AISI 430 - NBR.**
  На заказ: **седло AISI 304.**

Technical informations

- *Maximum recommended working pressure* ***5 bar.***
- *Maximum recommended working temperature* ***80°C.***
- *Materials:* ***CW617N UNI EN 12165 - CW614N UNI EN 12164 - CW508L UNI EN 12166 - AISI 430 - NBR.***
  On request: ***seat AISI 304.***

Доступные артикулы	*Available items*
510/1 Ø 3/8"G - 1/2"G Тяжёлый, седло латунное, штанга латунная Ø 5 мм, длина 175 мм, резьба 1/4 W стандартного типа.	***510/1*** *Ø 3/8"G - 1/2"G* *Heavy, brass seat, Ø 5 mm. brass rodlength 175 mm. 1/4 W thread - normal type.*
510/2 Ø 3/8"G - 1/2"G Тяжёлый, седло латунное, штанга латунная Ø 5 мм, длина 200 мм, резьба 1/4 W длинного типа.	***510/2*** *Ø 3/8"G - 1/2"G* *Heavy, brass seat, Ø 5 mm. brass rod length 200 mm. 1/4 W thread - long type.*
510/3 Ø 3/8"G - 1/2"G Тяжёлый, седло латунное, штанга латунная Ø 5 мм, длина 285 мм, резьба 1/4 W типа экспорт.	***510/3*** *Ø 3/8"G - 1/2"G* *Heavy, brass seat, Ø 5 mm. brass rod length 285 mm. 1/4 W thread - export type.*
510/4 Ø 3/8"G - 1/2"G Тяжёлый, седло из нержавеющей стали, штанга латунная Ø 5 мм, длина 175 мм., резьба 1/4 W стандартного типа.	***510/4*** *Ø 3/8"G - 1/2"G* *Heavy, stainless steel seat, Ø 5 mm. brass rod length 175 mm. 1/4 W thread - normal type.*

Доступные артикулы	*Available items*
510/5 Ø 3/8"G - 1/2"G Тяжёлый, седло из нержавеющей стали, штанга латунная Ø 5 мм длина 200 мм, резьба 1/4 W длинного типа.	***510/5*** *Ø 3/8"G - 1/2"G* *Heavy, stainless steel seat, Ø 5 mm. brass rod length 200 mm. 1/4 W thread - long type.*
510/6 Ø 3/8"G - 1/2"G Тяжёлый, седло из нержавеющей стали, штанга латунная Ø 5 мм длина 285 мм, резьба 1/4 W типа экспорт.	***510/6*** *Ø 3/8"G - 1/2"G* *Heavy, stainless steel seat, Ø 5 mm. brass rod length 285 mm. 1/4 W thread - export type.*
510/7 Ø 3/8"G - 1/2"G Тяжёлый, седло латунное, штанга AISI 430 плоская 2x12x220 мм.	***510/7*** *Ø 3/8"G - 1/2"G* *Heavy, brass seat, AISI 430 flat rod 2x12x220 mm.*
510/8 Ø 3/8"G - 1/2"G Тяжёлый, седло из нержавеющей стали, штанга AISI 430 плоская 2x12x220 мм.	***510/8*** *Ø 3/8"G - 1/2"G* *Heavy, stainless steel seat, AISI 430 flat rod 2x12x220 mm.*

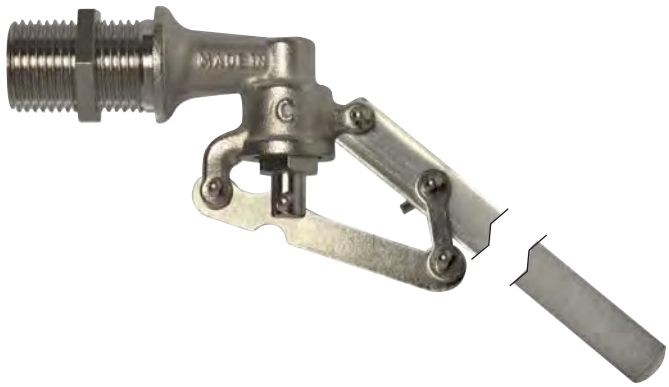

Габаритные размеры
Overall dimension

Арт. / *Art.*	Ø	мм / *mm* A	B	C	D	E	F			Рекомендуемая сфера *Recommended dimensions ball* Пластик *Plastic*	Медь *Copper*	Нерж. Сталь *Stainless steel*
510/1 - 510/4	3/8"G	70	32	175	38	75	250	✓	100	Ø 90	Ø 85 - 90	Ø 90
510/2 - 510/5	3/8"G	70	32	200	38	75	275	✓	100	Ø 90	Ø 85 - 90	Ø 90
510/3 - 510/6	3/8"G	70	32	285	38	75	355	✓	100	Ø 90	Ø 85 - 90	Ø 90
510/7 - 510/8	3/8"G	70	32	220	-	75	295	✓	100	Ø 120	Ø 120	Ø 130
510/1 - 510/4	1/2"G	70	32	175	38	75	250	✓	100	Ø 90	Ø 85 - 90	Ø 90
510/2 - 510/5	1/2"G	70	32	200	38	75	275	✓	100	Ø 90	Ø 85 - 90	Ø 90
510/3 - 510/6	1/2"G	70	32	285	38	75	355	✓	100	Ø 90	Ø 85 - 90	Ø 90
510/7 - 510/8	1/2"G	70	32	220	-	75	295	✓	100	Ø 120	Ø 120	Ø 130

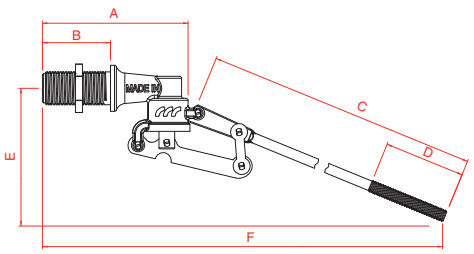

511

Поплавковый клапан на 5 шпинтах
с плоской штангой.
5 split pins float valve with flat rod.

Сфера продаётся отдельно.
Ball can be purchased separately.

Доступные отделки
Available finishing

НИКЕЛЬ
NICKEL

Поплавковый клапан на 5 шпинтах с размерами от 3⁄4"G до 4"G подходит для ёмкостей средних и больших размеров. Оснащён плоской штангой из нержавеющей стали AISI 430 с возможностью присоединения сферы при помощи ползункового крепления. Этот же материал используется для изготовления всех рычагов. В данной серии также представлено стандартное латунное седло и доступно седло из нержавеющей стали AISI 304, подходящим для воды с повышенной коррозионной агрессивностью. На все детали из латуни наносится никелевое покрытие.

5 split pins float valve with sizes between 3⁄4"G to 4"G, for its dimensions is fit for medium or large tanks. Equipped with a flat rod made of stainless steel AISI 430 with connection to the ball through sliding joint. Same material is used also for the manufacturing of levers. Also for this series, beyond the normal seat derived in brass, is available in stainless steel AISI 304, suitable for hard and corrosive water. All the brass components are nickel plated.

Технические характеристики

- Максимальное рабочее давление **5 бар.**
- Максимальная температура воды **80°C.**
- Материалы: **CB752S UNI EN 1982 - CW617N UNI EN 12165 - CW614N UNI EN 12164 - CW508L UNI EN 12166 - AISI 430 - NBR.**
  На заказ: **седло AISI 304, штанга FE S235JR UNI EN 10025.**

Technical informations

- *Maximum recommended working pressure* ***5 bar.***
- *Maximum recommended working temperature* ***80°C.***
- *Materials:* ***CB752S UNI EN 1982 - CW617N UNI EN 12165 - CW614N UNI EN 12164 - CW508L UNI EN 12166 - AISI 430 - NBR.***
  On request: ***seat AISI 304, rod FE S235JR UNI EN 10025.***

Доступные артикулы	*Available items*
511/1 Ø 3/4"G - 1"G Латунь штампованная, стандартный, седло латунное, штанга стальная 3x14x320 мм.	***511/1*** *Ø 3/4"G - 1"G* *Pressed brass, normal, brass seat, iron rod 3x14x320 mm.*
511/2 Ø 3/4"G - 1"G Латунь штампованная, стандартный, седло латунное, штанга AISI 430 2,9x14x320 мм.	***511/2*** *Ø 3/4"G - 1"G* *Pressed brass, normal, brass seat, AISI 430 rod 2,9x14x320 mm.*
511/3 Ø 1"1/4G - 1"1/2G Латунь литая, седло латунное, штанга стальная 4x18x500 мм.	***511/3*** *Ø 1"1/4"G - 1"1/2G* *Casting brass, brass seat, iron rod 4x18x500 mm.*
511/4 Ø 2"G Латунь литая, седло латунное, штанга стальная 4x18x580 мм.	***511/4*** *Ø 2"G* *Casting brass, brass seat, iron rod 4x18x580 mm.*
511/5 Ø 3/4"G - 1"G Латунь штампованная, тяжёлый, седло латунное, штанга AISI 430 2,9x14x320 мм.	***511/5*** *Ø 3/4"G - 1"G* *Pressed brass, heavy, brass seat, AISI 430 rod 2,9x14x320 mm.*
511/6 Ø 1"1/4G - 1"1/2G Латунь литая, седло латунное, штанга AISI 430 3,8x18x500 мм.	***511/6*** *Ø 1"1/4"G - 1"1/2G* *Casting brass, brass seat, AISI 430 rod 3,8x18x500 mm.*

Доступные артикулы	*Available items*
511/7 Ø 2"G Латунь литая, седло латунное, штанга AISI 430 3,8x18x580 мм.	***511/7*** *Ø 2"G* *Casting brass, brass seat, AISI 430 rod 3,8x18x580 mm.*
511/10 Ø 3/4"G - 1"G Латунь штампованная, тяжелый, седло из нержавеющей стали, штанга AISI 430 2,9x14x320 мм.	***511/10*** *Ø 3/4"G - 1"G* *Pressed brass, heavy, stainless steel seat, AISI 430 rod 2,9x14x320 mm.*
511/11 Ø 1"1/4G - 1"1/2G Латунь литая, тяжелый, седло из нержавеющей стали, штанга AISI 430 3,8x18x500 мм.	***511/11*** *Ø 1"1/4"G - 1"1/2G* *Casting brass, heavy, stainless steel seat, AISI 430 rod 3,8x18x500 mm.*
511/12 Ø 2"G Латунь литая, седло из нержавеющей стали, штанга AISI 430 3,8x18x580 мм.	***511/12*** *Ø 2"G* *Casting brass, stainless steel seat, AISI 430 rod 3,8x18x580 mm.*
511/17 Ø 2"1/2G - 3"G - 4"G Латунь литая, седло из нержавеющей стали, штанга AISI 430 5x20x750 мм.	***511/17*** *Ø 2"1/2G - 3"G - 4"G* *Casting brass, stainless steel seat, AISI 430 rod 5x20x750 mm.*

Пропускная способность
Flow rates

Арт. / *Art.*	Ø	м³/ч / *m³/h*							
		0,5 бар / *bar*	1 бар / *bar*	1,5 бар / *bar*	2 бар / *bar*	2,5 бар / *bar*	3 бар / *bar*	4 бар / *bar*	5 бар / *bar*
511/1 - 511/2	3/4"G	1,11	1,55	1,88	2,15	2,40	2,62	2,95	3,33
511/5	3/4"G	1,12	1,61	1,95	2,26	2,52	2,76	3,18	3,57
511/10	3/4"G	1,08	1,48	1,78	2,05	2,28	2,47	2,82	3,15
511/1 - 511/2	1"G	0,86	1,21	1,48	1,72	1,91	2,10	2,42	2,70
511/5	1"G	1,65	2,35	2,85	3,25	3,65	3,95	4,60	5,10
511/10	1"G	1,50	2,10	2,52	2,92	3,30	3,55	4,08	4,53
511/3 - 511/6	1"1/4G	4,90	7,35	9,00	10,55	11,95	13,15	15,15	16,85
511/11	1"1/4G	4,45	6,95	8,45	9,70	10,80	11,75	13,30	14,75
511/3 - 511/6	1"1/2G	8,70	12,40	15,00	17,30	19,20	21,00	24,20	27,20
511/11	1"1/2G	6,30	9,00	11,05	12,70	14,10	15,40	17,80	19,70
511/4 - 511/7	2"G	11,70	16,30	19,80	22,70	25,60	27,90	31,80	35,20
511/12	2"G	10,25	14,50	17,75	20,25	22,70	24,80	28,25	31,20
511/17	2"1/2G	15,90	22,20	27,00	31,00	34,80	38,00	43,50	48,50
511/17	3"G	16,00	22,30	27,50	31,80	35,50	39,00	45,00	50,50
511/17	4"G	29,50	42,00	51,50	59,30	66,20	72,30	84,00	94,00

Габаритные размеры
Overall dimension

Арт. / *Art.*	Ø	мм / *mm*										Рекомендуемая сфера *Recommended dimensions ball*		
		A	B	C	D	E	S	H				Пластик *Plastic*	Медь *Copper*	Нерж. Сталь *Stainless steel*
511/1 - 511/2	3/4"G	73	30	320	110	385	2,9	14	✓	50		Ø 120	Ø 120	Ø 130
511/5 - 511/10	3/4"G	78	30	320	110	385	2,9	14	✓	50		Ø 120	Ø 120	Ø 130
511/1 - 511/2	1"G	85	35	320	115	400	2,9	14	✓	50		Ø 150	Ø 150	Ø 160
511/5 - 511/10	1"G	90	35	320	115	400	2,9	14	✓	30		Ø 150	Ø 150	Ø 160
511/3 - 511/6 - 511/11	1"1/4G	120	43	500	120	600	3,8	18	X	10		Ø 180	Ø 180	Ø 220
511/3 - 511/6 - 511/11	1"1/2G	140	55	500	135	630	3,8	18	X	10		Ø 220	Ø 200	Ø 220
511/4 - 511/7 - 511/12	2"G	160	65	580	150	750	3,8	18	X	5		Ø 220	Ø 220	Ø 220
511/17	2"1/2G	185	70	750	280	910	5	20	X	Свободная упаковка *Loose pieces*		Ø 300	Ø 250	Ø 300
511/17	3"G	190	70	750	280	950	5	20	X	Свободная упаковка *Loose pieces*		Ø 300	Ø 250	Ø 300
511/17	4"G	230	80	750	300	1010	5	20	X	Свободная упаковка *Loose pieces*		Ø 300	Ø 300	Ø 300

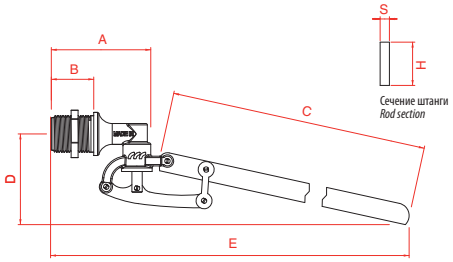

512

Поплавковый клапан бесшумный из штампованной латуни, колпак нейлоновый, резьба короткая.

Noiseless float valve in pressed brass, nylon cap, short thread.

Сфера продаётся отдельно.
Ball can be purchased separately.

Доступные отделки
Available finishing

НИКЕЛЬ
NICKEL

Доступные артикулы	*Available items*
512/1 Ø 3/8"G Седло латунное, штанга латунная Ø 5 мм длина 225 мм, резьба 1/4 W стандартного типа.	***512/1*** *Ø 3/8"G* *Brass seat, Ø 5 mm. brass rod length 225 mm. 1/4 W thread - normal type.*
512/2 Ø 3/8"G Седло латунное, штанга латунная Ø 5 мм. длина 285 мм, резьба 1/4 W длинного типа.	***512/2*** *Ø 3/8"G* *Brass seat, Ø 5 mm. brass rod length 285 mm. 1/4 W thread - long type.*

Поплавковый клапан главным образом рекомендован для пластиковых смывных бачков унитазов (короткая резьба). Основной характеристикой является перекрытие с помощью специальной мембраны, которая позволяет наполнять бачок из трубопровода через трубку наполнения, не вызывая неприятных шумов. Оснащён круглой штангой с резьбой на 1/4"W на конце для присоединения сферы. На все детали из латуни наносится никелевое покрытие.

Float valve particularly indicated for plastic cisterns (short thread). Main feature is the closure by membrane, which guarantees the complete flow of water from the plant to the tank, through the inlet pipe, without causing noise. Equipped with round rod with joint for the ball, through 1/4"W thread. All the brass components are nickel plated.

Технические характеристики

- Максимальное рабочее давление **5 бар.**
- Максимальная температура воды **60°C.**
- Материалы: **CW617N UNI EN 12165 - CW614N UNI EN 12164 - CW508L UNI EN 12166 - NBR - PVC - Nylon.**

Technical informations

- *Maximum recommended working pressure* ***5 bar.***
- *Maximum recommended working temperature* ***60°C.***
- *Materials:* ***CW617N UNI EN 12165 - CW614N UNI EN 12164 - CW508L UNI EN 12166 - NBR - PVC - Nylon.***

Габаритные размеры
Overall dimension

Арт. / *Art.*	Ø	мм / *mm* A	B	C	D	E	F			Рекомендуемая сфера *Recommended dimensions ball* Пластик *Plastic*	Медь *Copper*	Нерж. Сталь *Stainless steel*
512/1	3/8"G	250	60	20	190	38	210	✓	100	Ø 90	Ø 85 - 90	Ø 90
512/2	3/8"G	310	60	20	250	38	210	✓	100	Ø 90	Ø 85 - 90	Ø 90

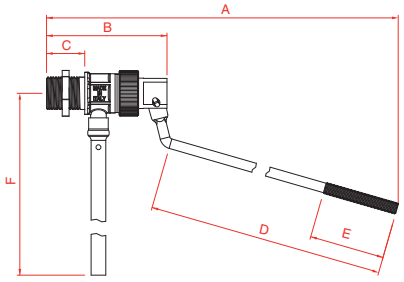

513

Поплавковый клапан бесшумный из штампованной латуни, штанга регулируемая, колпак нейлоновый, резьба короткая, тип T.

Noiseless float valve in pressed brass, adjustable rod, nylon cap, short thread, type T.

Сфера продаётся отдельно.
Ball can be purchased separately.

Доступные отделки
Available finishing

НИКЕЛЬ
NICKEL

Доступные артикулы	*Available items*
513/1 Ø 3/8"G Седло латунное, штанга AISI 430 плоская 2x12x300 мм.	***513/1*** *Ø 3/8"G* *Brass seat, AISI 430 flat rod 2x12x300 mm.*

Поплавковый клапан главным образом рекомендован для пластиковых смывных бачков унитазов (короткая резьба). Основной характеристикой является перекрытие с помощью специальной мембраны, которая позволяет наполнять бачок из трубопровода через трубку наполнения, не вызывая неприятных шумов. Оснащён рычагом из нержавеющей стали AISI 430, к которому прикреплена плоская регулируемая штанга также из AISI 430, фигурная, с вертикальным креплением сферы при помощи винта на 1/4"W для применения в бачках специфической формы. На все детали из латуни наносится никелевое покрытие.

Float valve particularly indicated for plastic cisterns (short thread). Main feature is the closure by membrane, which guarantees the complete flow of water from the plant to the tank, through the inlet pipe, without causing noise. Equipped with lever connected to an adjustable shaped flat rod, both in AISI 430, adaptable to particular forms of cisterns; connection to the ball by a screw threaded 1/4"W. All the brass components are nickel plated.

Технические характеристики

- Максимальное рабочее давление **5 бар.**
- Максимальная температура воды **60°C.**
- Материалы: **CW617N UNI EN 12165 - CW614N UNI EN 12164 - CW508L UNI EN 12166 - NBR - PVC - Nylon - AISI 430.**

Technical informations

- *Maximum recommended working pressure* ***5 bar.***
- *Maximum recommended working temperature* ***60°C.***
- *Materials:* ***CW617N UNI EN 12165 - CW614N UNI EN 12164 - CW508L UNI EN 12166 - NBR - PVC - Nylon - AISI 430.***

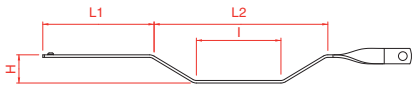

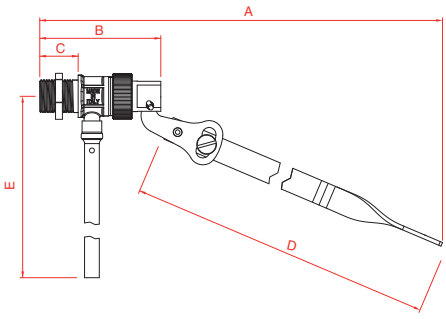

Габаритные размеры
Overall dimension

Арт. / *Art.*	Ø	мм / *mm* A	B	C	D	E	H	I	L1	L2			Рекомендуемая сфера *Recommended dimensions ball* Пластик *Plastic*	Медь *Copper*	Нерж. Сталь *Stainless steel*
513/1	3/8"G	360	60	20	300	210	23	70	85	140	✓	50	Ø 90	Ø 85 - 90	Ø 90

514

Поплавковый клапан бесшумный из штампованной латуни, штанга регулируемая, колпак нейлоновый, резьба короткая, тип P.

Noiseless float valve in pressed brass, adjustable rod, nylon cap, short thread, type P.

Сфера продаётся отдельно.
Ball can be purchased separately.

Доступные артикулы	*Available items*
514/1 Ø 3/8"G Седло латунное, штанга AISI 430 плоская 2x12x200 мм.	***514/1*** *Ø 3/8"G* *Brass seat, AISI 430 flat rod 2x12x200 mm.*

Доступные отделки
Available finishing

НИКЕЛЬ
NICKEL

Поплавковый клапан главным образом рекомендован для пластиковых смывных бачков унитазов (короткая резьба). Основной характеристикой является перекрытие с помощью специальной мембраны, которая позволяет наполнять бачок из трубопровода через трубку наполнения, не вызывая неприятных шумов. Оснащён рычагом из нержавеющей стали AISI 430, к которому прикреплена плоская регулируемая штанга также из AISI 430, фигурная, с креплением сферы при помощи винта на 1/4"W для применения в бачках специфической формы. На все детали из латуни наносится никелевое покрытие.

Float valve particularly indicated for plastic cisterns (short thread). Main feature is the closure by membrane, which guarantees the complete flow of water from the plant to the tank, through the inlet pipe, without causing noise. Equipped with lever connected to an adjustable shaped flat rod, both in AISI 430, adaptable to particular forms of cisterns; connection to the ball by a screw threaded 1/4"W. All the brass components are nickel plated.

Технические характеристики

- Максимальное рабочее давление **5 бар.**
- Максимальная температура воды **60°C.**
- Материалы: **CW617N UNI EN 12165 - CW614N UNI EN 12164 - CW508L UNI EN 12166 - NBR - PVC - Nylon - AISI 430.**

Technical informations

- *Maximum recommended working pressure* ***5 bar.***
- *Maximum recommended working temperature* ***60°C.***
- *Materials:* ***CW617N UNI EN 12165 - CW614N UNI EN 12164 - CW508L UNI EN 12166 - NBR - PVC - Nylon - AISI 430.***

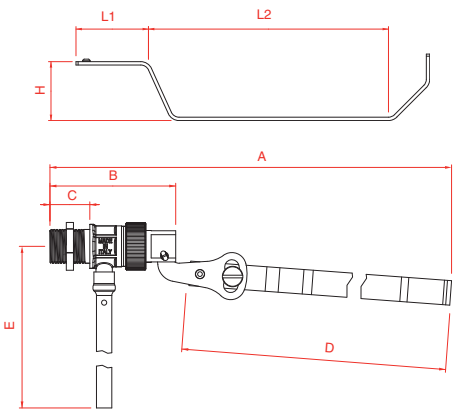

Габаритные размеры
Overall dimension

Арт. / *Art.*	Ø	мм / *mm* A	B	C	D	E	H	L1	L2			Рекомендуемая сфера *Recommended dimensions ball* Пластик *Plastic*	Медь *Copper*	Нерж. Сталь *Stainless steel*
514/1	3/8"G	270	60	20	200	38	34	43	145	✓	100	Ø 90	Ø 85 - 90	Ø 90

515

Поплавковый клапан бесшумный из штампованной латуни, колпак нейлоновый.

Noiseless float valve in pressed brass, nylon cap.

Сфера продаётся отдельно.
Ball can be purchased separately.

Доступные отделки
Available finishing

НИКЕЛЬ
NICKEL

Доступные артикулы	*Available items*
515/1 Ø 3/8"G - 1/2"G Седло полиформальдегидное P.D.M., штанга латунная Ø 5 мм длина 225 мм, резьба 1/4 W.	***515/1*** *Ø 3/8"G - 1/2"G* *P.D.M. acetalic resin seat, Ø 5 mm. brass rod length 225 mm. 1/4 W thread.*
515/2 Ø 3/8"G - 1/2"G Седло полиформальдегидное P.D.M., штанга латунная Ø 5 мм длина 285 мм, резьба 1/4 W.	***515/2*** *Ø 3/8"G - 1/2"G* *P.D.M. acetalic resin seat, Ø 5 mm. brass rod length 285 mm. 1/4 W thread.*

Поплавковый клапан главным образом рекомендован как для пластиковых, так и керамических смывных бачков унитазов (длинная резьба). Основной характеристикой является перекрытие с помощью специальной мембраны, которая позволяет наполнять бачок из трубопровода через трубку наполнения, не вызывая неприятных шумов. Седло перекрытия из Hostaform C13031 обеспечивает поплавковому клапану длительный срок службы даже при использовании воды с повышенной коррозионной агрессивностью. Оснащён круглой штангой с резьбой на 1/4"W на конце для присоединения сферы. На все детали из латуни наносится никелевое покрытие.

Float valve particularly indicated for both plastic and ceramic cisterns (long thread). Main feature is the closure by membrane, which guarantees the complete flow of water from the plant to the tank, through the inlet pipe, without causing noise. The seat in Hostaform C13031 assure to the float valve a long life also with aggressive water. Equipped with round rod with joint for the ball, through 1/4"W thread. All the brass components are nickel plated.

Технические характеристики

- Максимальное рабочее давление **5 бар.**
- Максимальная температура воды **60°C.**
- Материалы: **CW617N UNI EN 12165 - CW614N UNI EN 12164 - CW508L UNI EN 12166 - NBR - Novadur P2H-AT - PVC - Nylon - Hostaform C13031.**

Technical informations

- *Maximum recommended working pressure* ***5 bar.***
- *Maximum recommended working temperature* ***60°C.***
- *Materials:* ***CW617N UNI EN 12165 - CW614N UNI EN 12164 - CW508L UNI EN 12166 - NBR - Novadur P2H-AT - PVC - Nylon - Hostaform C13031.***

Габаритные размеры
Overall dimension

Рекомендуемая сфера
Recommended dimensions ball

Арт. / *Art.*	Ø	мм / *mm* A	B	C	D	E	F			Пластик *Plastic*	Медь *Copper*	Нерж. Сталь *Stainless steel*
515/1	3/8"G	250	72	31	190	38	210	✓	100	Ø 90	Ø 85 - 90	Ø 90
515/2	3/8"G	310	72	31	250	38	210	✓	100	Ø 90	Ø 85 - 90	Ø 90
515/1	1/2"G	310	76	33	190	38	210	✓	100	Ø 90	Ø 85 - 90	Ø 90
515/2	1/2"G	330	76	33	250	38	210	✓	100	Ø 90	Ø 85 - 90	Ø 90

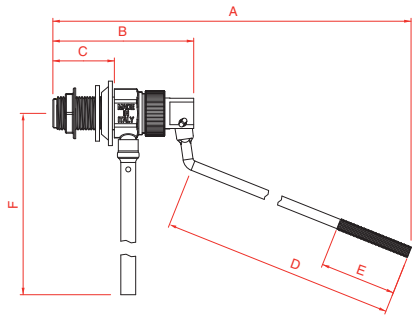

516

Поплавковый клапан бесшумный из штампованной латуни, штанга регулируемая, колпак латунный.

Noiseless float valve in pressed brass, adjustable rod, brass cap.

Сфера продаётся отдельно.
Ball can be purchased separately.

Доступные отделки
Available finishing

НИКЕЛЬ
NICKEL

Доступные артикулы	*Available items*
516/1 Ø 3/8"G - 1/2"G Седло полиформальдегидное P.D.M., штанга латунная Ø 5 длина 200 мм, резьба 1/4 W.	***516/1*** *Ø 3/8"G - 1/2"G* *P.D.M. acetalic resin seat, Ø 5 mm. brass rod length 200 mm. 1/4 W thread.*
516/2 Ø 3/8"G - 1/2"G Седло из нержавеющей стали, штанга латунная Ø 5 длина 200 мм, резьба 1/4 W.	***516/2*** *Ø 3/8"G - 1/2"G* *Stainless steel seat, Ø 5 mm. brass rod length 200 mm. 1/4 W thread.*

Поплавковый клапан главным образом рекомендован как для пластиковых, так и керамических смывных бачков унитазов (длинная резьба). Основной характеристикой является перекрытие с помощью специальной мембраны, которая позволяет наполнять бачок из трубопровода через трубку наполнения, не вызывая неприятных шумов. Седло перекрытия из Hostaform C13031 обеспечивает поплавковому клапану длительный срок службы даже при использовании воды с повышенной коррозионной агрессивностью.
Доступен также с седлом из нержавеющей стали AISI 304. Оснащён рычагом из нержавеющей стали AISI 430, к которому прикреплена круглая регулируемая штанга с резьбой на 1/4"W на конце для присоединения сферы. На все детали из латуни наносится никелевое покрытие.

Float valve particularly indicated for both plastic and ceramic cisterns (long thread). Main feature is the closure by membrane, which guarantees the complete flow of water from the plant to the tank, through the inlet pipe, without causing noise. The seat in Hostaform C13031 assure to the float valve a long life also with aggressive water. Also available with the seat in AISI 304. Equipped with lever in AISI 430 connected to an adjustable round rod with joint for the ball, through 1/4"W thread. All the brass components are nickel plated.

Технические характеристики

- Максимальное рабочее давление **5 бар.**
- Максимальная температура воды **60°C.**
- Материалы: **CW617N UNI EN 12165 - CW614N UNI EN 12164 - CW508L UNI EN 12166 - NBR - Novadur P2H-AT - AISI 430 - PVC - Hostaform C13031.**
  На заказ: **седло AISI 304.**

Technical informations

- *Maximum recommended working pressure* ***5 bar.***
- *Maximum recommended working temperature* ***60°C.***
- *Materials:* ***CW617N UNI EN 12165 - CW614N UNI EN 12164 - CW508L UNI EN 12166 - NBR - Novadur P2H-AT - AISI 430 - PVC - Hostaform C13031.***
  On request: ***seat AISI 304.***

Габаритные размеры
Overall dimension

Арт. / *Art.*	Ø	мм / *mm* A	B	C	D	E	F			Рекомендуемая сфера *Recommended dimensions ball* Пластик *Plastic*	Медь *Copper*	Нерж. Сталь *Stainless steel*
516/1 - 516/2	3/8"G	270	70	30	200	38	210	✓	100	Ø 90	Ø 85 - 90	Ø 90
516/1 - 516/2	1/2"G	275	74	33	200	38	210	✓	100	Ø 90	Ø 85 - 90	Ø 90

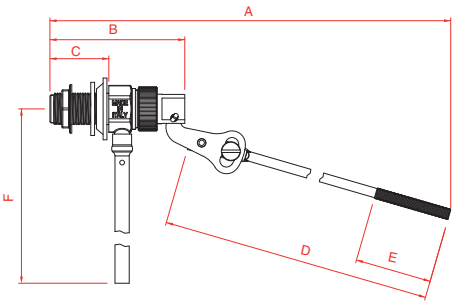

517

Поплавковый клапан бесшумный из штампованной латуни, штанга регулируемая фигурная для настенных бачков, колпак латунный.

Noiseless float valve in pressed brass, adjustable curved rod for wall tank, brass cap.

Доступные отделки
Available finishing

НИКЕЛЬ
NICKEL

Сфера продаётся отдельно.
Ball can be purchased separately.

Доступные артикулы	*Available items*
517/1 Ø 3/8"G - 1/2"G Седло полиформальдегидное P.D.M., штанга AISI 430 плоская 2x12x300 мм.	***517/1*** *Ø 3/8"G - 1/2"G* *P.D.M. acetalic resin seat, AISI 430 flat rod 2x12x300 mm.*
517/2 Ø 3/8"G - 1/2"G Седло из нержавеющей стали, штанга AISI 430 плоская 2x12x300 мм.	***517/2*** *Ø 3/8"G - 1/2"G* *Stainless steel seat, AISI 430 flat rod 2x12x300 mm.*

Поплавковый клапан главным образом рекомендован как для пластиковых, так и керамических смывных бачков унитазов (длинная резьба). Основной характеристикой является перекрытие с помощью специальной мембраны, которая позволяет наполнять бачок из трубопровода через трубку наполнения, не вызывая неприятных шумов. Седло перекрытия из Hostaform C13031 обеспечивает поплавковому клапану длительный срок службы даже при использовании воды с повышенной коррозионной агрессивностью. Оснащён рычагом из нержавеющей стали AISI 430, к которому прикреплена плоская регулируемая штанга также из AISI 430, фигурная, с вертикальным креплением сферы при помощи винта на 1/4"W для применения в бачках специфической формы. На все детали из латуни наносится никелевое покрытие.

Float valve particularly indicated for both plastic and ceramic cisterns (long thread). Main feature is the closure by membrane, which guarantees the complete flow of water from the plant to the tank, through the inlet pipe, without causing noise. The seat in Hostaform C13031 assure to the float valve a long life also with aggressive water. Also available with the seat in AISI 304. Equipped with lever connected to an adjustable shaped flat rod, both in AISI 430, adaptable to particular forms of cisterns; connection to the ball by a screw threaded 1/4"W. All the brass components are nickel plated.

Технические характеристики

- Максимальное рабочее давление **5 бар.**
- Максимальная температура воды **60°C.**
- Материалы: **CW617N UNI EN 12165 - CW614N UNI EN 12164 - CW508L UNI EN 12166 - NBR - Novadur P2H-AT - AISI 430 - PVC - Hostaform C13031.**
  На заказ: **седло AISI 304.**

Technical informations

- *Maximum recommended working pressure* ***5 bar.***
- *Maximum recommended working temperature* ***60°C.***
- *Materials:* ***CW617N UNI EN 12165 - CW614N UNI EN 12164 - CW508L UNI EN 12166 - NBR - Novadur P2H-AT - AISI 430 - PVC - Hostaform C13031.***
  On request: ***seat AISI 304.***

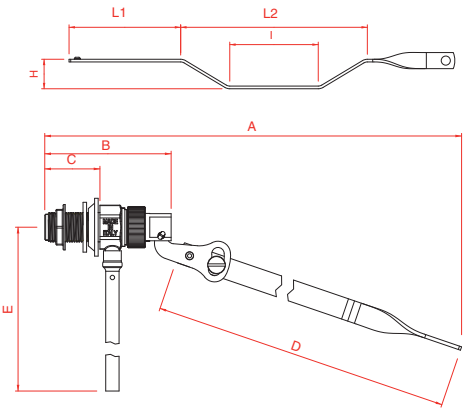

Габаритные размеры
Overall dimension

Арт. / *Art.*	Ø	мм / *mm* A	B	C	D	E	H	I	L1	L2			Рекомендуемая сфера *Recommended dimensions ball* Пластик *Plastic*	Медь *Copper*	Нерж. Сталь *Stainless steel*
517/1 - 517/2	3/8"G	230	70	32	300	210	23	70	85	140	✓	50	Ø 90	Ø 85 - 90	Ø 90
517/1 - 517/2	1/2"G	235	74	33	300	210	23	70	85	140	✓	50	Ø 90	Ø 85 - 90	Ø 90

518

Поплавковый клапан бесшумный из штампованной латуни, тип C.

Noiseless float valve in pressed brass, type C.

Сфера продаётся отдельно.
Ball can be purchased separately.

Доступная отделка
Available finishing

НИКЕЛЬ
NICKEL

Поплавковый клапан главным образом рекомендован для керамических смывных бачков унитазов. Основной характеристикой является перекрытие с помощью специальной мембраны, которая позволяет наполнять бачок из трубопровода через трубку наполнения, не вызывая неприятных шумов. Оснащён круглой штангой с резьбой на 1/4"W на конце для присоединения сферы. Седло перекрытия изготовлено из Hostaform C13031, стойкое к жёсткой воде с повышенной коррозионной агрессивностью. На все детали из латуни наносится никелевое покрытие.

Float valve particularly indicated for ceramic cisterns. Main feature is the closure by membrane, which guarantees the complete flow of water from the plant to the tank, through the inlet pipe, without causing noise. The seat in Hostaform C13031 assure to the float valve a long life also with aggressive water. Equipped with round rod, it is available in various lengths, with joint for the ball, through 1/4"W thread. All the brass components are nickel plated.

Технические характеристики

- Максимальное рабочее давление **5 бар.**
- Максимальная температура воды **60°C.**
- Материалы: **CW617N UNI EN 12165 - CW614N UNI EN 12164 - CW508L UNI EN 12166 - NBR - Novadur P2H-AT - PVC - Hostaform C13031.**
  На заказ: **колпак Hostaform C13031.**

Technical informations

- *Maximum recommended working pressure* ***5 bar.***
- *Maximum recommended working temperature* ***60°C.***
- *Materials:* ***CW617N UNI EN 12165 - CW614N UNI EN 12164 - CW508L UNI EN 12166 - NBR - Novadur P2H-AT - PVC - Hostaform C13031.***
  On request: ***cap Hostaform C13031.***

Доступные артикулы	*Available items*
518/2 Ø 3/8"G - 1/2"G Седло полиформальдегидное P.D.M. и колпак латунный, штанга латунная Ø 5 мм длина 175 мм, резьба 1/4 W короткого типа.	***518/2*** *Ø 3/8"G - 1/2"G* *P.D.M. acetalic resin seat and brass cap, Ø 5 mm. brass rod length 175 mm. 1/4 W thread - short type.*
518/3 Ø 3/8"G - 1/2"G Седло полиформальдегидное P.D.M. и колпак латунный, штанга латунная Ø 5 мм длина 225 мм, резьба 1/4 W стандартного типа.	***518/3*** *Ø 3/8"G - 1/2"G* *P.D.M. acetalic resin seat and brass cap, Ø 5 mm. brass rod length 225 mm. 1/4 W thread - normal type.*
518/4 Ø 3/8"G - 1/2"G Седло полиформальдегидное P.D.M. и колпак латунный, штанга латунная Ø 5 мм длина 285 мм, резьба 1/4 W длинного типа.	***518/4*** *Ø 3/8"G - 1/2"G* *P.D.M. acetalic resin seat and brass cap, Ø 5 mm. brass rod length 285 mm. 1/4 W thread - long type.*

Доступные артикулы	*Available items*
518/5 Ø 3/8"G - 1/2"G Седло и хромированный колпак полиформальдегидные P.D.M., штанга латунная Ø 5 мм длина 175 мм, резьба 1/4 W короткого типа.	***518/5*** *Ø 3/8"G - 1/2"G* *Seat and chromed cap made of P.D.M. acetalic resin, Ø 5 mm. brass rod length 175 mm. 1/4 W thread - short type.*
518/6 Ø 3/8"G - 1/2"G Седло и хромированный колпак полиформальдегидные P.D.M., штанга латунная Ø 5 мм длина 225 мм, резьба 1/4 W стандартного типа.	***518/6*** *Ø 3/8"G - 1/2"G* *Seat and chromed cap made of P.D.M. acetalic resin, Ø 5 mm. brass rod length 225 mm. 1/4 W thread - normal type.*
518/7 Ø 3/8"G - 1/2"G Седло и хромированный колпак полиформальдегидные P.D.M., штанга латунная Ø 5 мм длина 285 мм, резьба 1/4 W длинного типа.	***518/7*** *Ø 3/8"G - 1/2"G* *Seat and chromed cap made of P.D.M. acetalic resin, Ø 5 mm. brass rod length 285 mm. 1/4 W thread - long type.*

Габаритные размеры
Overall dimension

Арт. / *Art.*	Ø	мм / *mm* A	B	C	D	E	F			Рекомендуемая сфера *Recommended dimensions ball* Пластик *Plastic*	Медь *Copper*	Нерж. Сталь *Stainless steel*
518/2 - 518/5	3/8"G	200	70	33	135	38	210	✓	100	Ø 90	Ø 85 - 90	Ø 90
518/3 - 518/6	3/8"G	240	70	33	180	38	210	✓	100	Ø 90	Ø 85 - 90	Ø 90
518/4 - 518/7	3/8"G	310	70	33	240	38	210	✓	100	Ø 90	Ø 85 - 90	Ø 90
518/2 - 518/5	1/2"G	200	70	33	135	38	210	✓	100	Ø 90	Ø 85 - 90	Ø 90
518/3 - 518/6	1/2"G	240	70	33	180	38	210	✓	100	Ø 90	Ø 85 - 90	Ø 90
518/4 - 518/7	1/2"G	310	70	33	240	38	210	✓	100	Ø 90	Ø 85 - 90	Ø 90

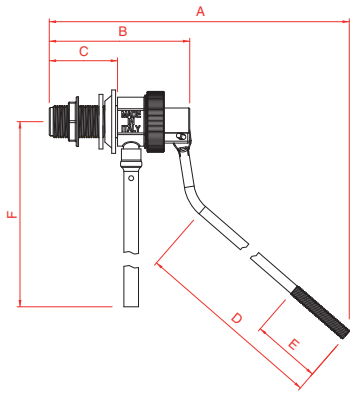

519

Поплавковый клапан бесшумный из штампованной латуни с верхним подключением и встроенным краном перекрытия потока, штанга регулируемая, колпак латунный.

Noiseless float valve in pressed brass with high joint and built-in regulator tap, adjustable rod, brass cap.

Сфера продаётся отдельно.
Ball can be purchased separately.

Доступные отделки
Available finishing

НИКЕЛЬ
NICKEL

Доступные артикулы	*Available items*
519/1 Ø 3/8"G Седло нейлоновое, штанга AISI 430 фигурная 2x12x220 мм.	***519/1*** *Ø 3/8"G* *Nylon seat, moulded AISI 430 flat rod 2x12x220 mm.*

Бесшумный поплавковый клапан с верхним подключением, специально сделан как сменная деталь для смывных бачков унитаза типа "Dora". Основной характеристикой является перекрытие с помощью специальной мембраны, которая позволяет наполнять бачок из трубопровода через трубку наполнения, не вызывая неприятных шумов. Снабжён рычагом из нержавеющей стали AISI 430, к которому прикреплена плоская регулируемая штанга также из AISI 430, фигурная, с вертикальным креплением сферы при помощи винта на 1/4"W. Присутствует круглая рукоятка для остановки потока воды. На все детали из латуни наносится никелевое покрытие.

Float valve with high connection, specially designed as replacement for "Dora" model cistern. Main feature is the closure by membrane, which guarantees the complete flow of water from the plant to the tank, through the inlet pipe, without causing noise. Equipped with lever connected to an adjustable shaped flat rod, both in AISI 430; connection to the ball by a screw threaded 1/4"W. and with an handle to stop the water flow. All the brass components are nickel plated.

Технические характеристики

- Максимальное рабочее давление **5 бар.**
- Максимальная температура воды **60°C.**
- Материалы: **CW617N UNI EN 12165 - CW614N UNI EN 12164 - CW508L UNI EN 12166 - NBR - AISI 430 - PVC - Hostaform C13031 - ABS.**

Technical informations

- *Maximum recommended working pressure* ***5 bar.***
- *Maximum recommended working temperature* ***60°C.***
- *Materials:* ***CW617N UNI EN 12165 - CW614N UNI EN 12164 - CW508L UNI EN 12166 - NBR - AISI 430 - PVC - Hostaform C13031 - ABS.***

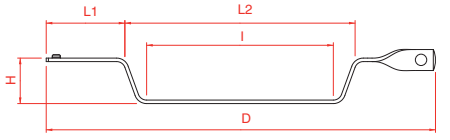

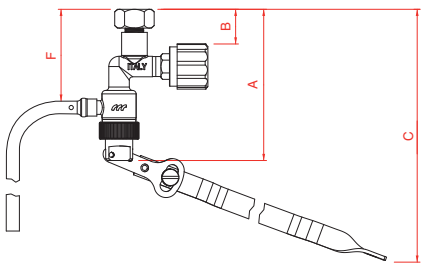

Габаритные размеры
Overall dimension

Арт. / *Art.*	Ø	мм / *mm* A	B	C	D	F	H	I	L1	L2			Рекомендуемая сфера *Recommended dimensions ball* Пластик *Plastic*	Медь *Copper*	Нерж. Сталь *Stainless steel*
519/1	3/8"G	87	18	160	220	50	27	110	55	135	✓	50	Ø 90	Ø 85 - 90	Ø 90

520/bis

Поплавковый клапан бесшумный с нижним подключением, штанга регулируемая.

Noiseless float valve, adjustable rod, with bottom connection.

Сфера продаётся отдельно.
Ball can be purchased separately.

Доступные отделки
Available finishing

НИКЕЛЬ
NICKEL

Специальный поплавковый клапан разработанный непосредственно для керамических сливных бачков унитаза с нижним подключением. Основной характеристикой является перекрытие с помощью специальной мембраны, которая позволяет наполнять бачок из трубопровода через трубку наполнения, не вызывая неприятных шумов. Снабжён регулируемой латунной штангой с резьбой на 1/4"W на конце для присоединения сферы и седлом из нержавеющей стали AISI 304, что гарантирует большую его долговечность.

Float valve studied specially for ceramic cistern with bottom connection. Main feature is the closure by membrane, which guarantees the complete flow of water from the plant to the tank, through the inlet pipe, without causing noise. Equipped with round rod with joint for the ball, through 1/4"W thread and seat in AISI 304 to assure a long life.

Доступные артикулы

520/bis Ø 3/8"G - 1/2"G
Седло из нержавеющей стали, штанга латунная Ø 5 мм длина 200 мм, резьба 1/4 W, высота 280 мм.

Available items

520/bis Ø 3/8"G - 1/2"G
Stainless steel seat, Ø 5 mm. brass rod length 200 mm. 1/4 W thread, height 280 mm.

Технические характеристики

- Максимальное рабочее давление **5 бар.**
- Максимальная температура воды **60°C.**
- Материалы: **CW617N UNI EN 12165 - CW614N UNI EN 12164 - CW508L UNI EN 12166 - NBR - Nylon - Novadur P2H-AT - AISI 304 - AISI 430 - PVC - CW024A UNI EN 1652.**

Technical informations

- *Maximum recommended working pressure **5 bar.***
- *Maximum recommended working temperature **60°C.***
- *Materials: **CW617N UNI EN 12165 - CW614N UNI EN 12164 - CW508L UNI EN 12166 - NBR - Nylon - Novadur P2H-AT - AISI 304 - AISI 430 - PVC - CW024A UNI EN 1652.***

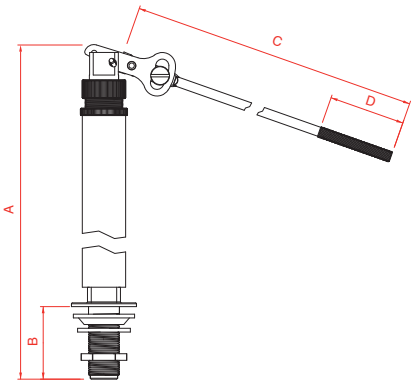

Габаритные размеры
Overall dimension

Рекомендуемая сфера
Recommended dimensions ball

Арт. / *Art.*	Ø	мм / *mm* A	B	C	D			Пластик *Plastic*	Медь *Copper*	Нерж. Сталь *Stainless steel*
520/bis	3/8"G	330	38	200	38	✓	50	Ø 90	Ø 85 - 90	Ø 90
520/bis	1/2"G	330	38	200	38	✓	50	Ø 90	Ø 85 - 90	Ø 90

521

Поплавковый клапан бесшумный из штампованной латуни, английского типа.

Noiseless float valve in pressed brass, English type.

Сфера продаётся отдельно.
Ball can be purchased separately.

Доступные отделки
Available finishing

ЖЁЛТЫЙ
YELLOW

Доступные артикулы	*Available items*
521/1 Ø 1/2"G Седло латунное, поршень нейлоновый, штанга латунная Ø 7 мм. длина 220 мм, резьба 5⁄16 W.	***521/1*** *Ø 1/2"G* *Brass seat, nylon valve, Ø 7 mm. brass rod length 220 mm. 5⁄16 W thread.*
521/2 Ø 1/2"G - 3/4"G Седло латунное, поршень нейлоновый, штанга латунная Ø 7 мм длина 260 мм, резьба 5⁄16 W.	***521/2*** *Ø 1/2"G - 3/4"G* *Brass seat, nylon valve, Ø 7 mm. brass rod length 260 mm. 5⁄16 W thread.*
521/3 Ø 1/2"G Седло латунное, поршень латунный, штанга латунная Ø 7 мм длина 220 мм, резьба 5⁄16 W.	***521/3*** *Ø 1/2"G* *Brass seat, brass valve, Ø 7 mm. brass rod length 220 mm. 5⁄16 W thread.*
521/4 Ø 1/2"G - 3/4"G - 1"G Седло латунное, поршень латунный, штанга латунная Ø 7 мм длина 260 мм, резьба 5⁄16 W.	***521/4*** *Ø 1/2"G - 3/4"G - 1"G* *Brass seat, brass valve, Ø 7 mm. brass rod length 260 mm. 5⁄16 W thread.*
521/5 Ø 1/2"G Седло латунное, поршень латунный, штанга латунная Ø 5 мм длина 285 мм, резьба 1/4 W.	***521/5*** *Ø 1/2"G* *Brass seat, brass valve, Ø 5 mm. brass rod length 285 mm. 1/4 W thread.*

Эта модель, как правило, используется в накопительных ёмкостях средних размеров. Главной характеристикой является работа поршня, приводимого в действие непосредственно штангой, на которой установлена сфера при помощи резьбового соединения на 5⁄16 W. Доступен с различной длиной штанги, размеры 1/2"G - 3/4"G могут быть оборудованы пластиковым поршнем.

This model is usually used in medium dimension tanks. Main feature is the closing through piston, directly controlled from the rod on which is assembled the ball, connected by a 5⁄16 W thread. Available in different lengths of the rod, the sizes 1/2"G - 3/4"G could be supplied with plastic piston.

Доступен с контргайкой с ребордой.
Available with lock nut with flange.

Технические характеристики

- Максимальное рабочее давление **5 бар.**
- Максимальная температура воды **80°C.**
- Материалы: **CW617N UNI EN 12165 - CW614N UNI EN 12164 - CW508L UNI EN 12166 - NBR - PVC.**
  На заказ: **поршень Hostaform C13031.**

Technical informations

- *Maximum recommended working pressure* ***5 bar.***
- *Maximum recommended working temperature* ***80°C.***
- *Materials:* ***CW617N UNI EN 12165 - CW614N UNI EN 12164 - CW508L UNI EN 12166 - NBR - PVC.***
  On request: ***valve Hostaform C13031.***

Пропускная способность
Flow rates

Арт. / *Art.*	Ø	м³/ч / *m³/h* 0,5 бар / *bar*	1 бар / *bar*	1,5 бар / *bar*	2 бар / *bar*	2,5 бар / *bar*	3 бар / *bar*
521/1 - 521/3 - 521/5	1/2"G	0,75	1,00	1,27	1,45	1,65	1,80
521/2 - 521/4	1/2"G	0,75	1,00	1,27	1,45	1,65	1,80
521/2 - 521/4	3/4"G	0,75	1,00	1,27	1,52	1,75	1,92
521/4	1"G	1,30	1,95	2,70	3,30	3,80	4,20

Габаритные размеры
Overall dimension

Рекомендуемая сфера
Recommended dimensions ball

Арт. / *Art.*	Ø	мм / *mm* A	B	C	D	E	F			Пластик *Plastic*	Медь *Copper*	Нерж. Сталь *Stainless steel*
521/1 - 521/3	1/2"G	255	80	30	205	25	60	✓	100	Ø 120	Ø 120	-
521/2 - 521/4	1/2"G	290	80	30	240	25	60	✓	100	Ø 120	Ø 120	-
521/5	1/2"G	315	80	30	265	40	60	✓	100	Ø 120	Ø 120	-
521/2 - 521/4	3/4"G	290	80	32	240	25	65	✓	50	Ø 120	Ø 120	-
521/4	1"G	310	85	34	240	25	75	✓	50	Ø 150	Ø 150	-

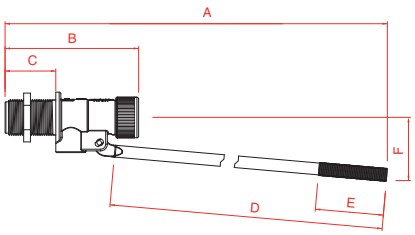

527

Поплавковый клапан бесшумный из штампованной латуни, типа BS.

Noiseless float valve in pressed brass, BS type.

Сфера продаётся отдельно.
Ball can be purchased separately.

Доступные отделки
Available finishing

ЖЁЛТЫЙ
YELLOW

Доступные артикулы	*Available items*
527/1 НИЗКОЕ ДАВЛЕНИЕ Ø 1/2"G Седло и поршень полиформальдегидные P.D.M., штанга латунная Ø 7 мм длина 240 мм резьба 5⁄16W.	***527/1** LOW PRESSURE Ø 1/2"G P.D.M. acetalic resin seat and valve, Ø 7 mm brass rod length 240 mm 5⁄16W thread.*
527/2 ВЫСОКОЕ ДАВЛЕНИЕ Ø 1/2"G Седло и поршень полиформальдегидные P.D.M., штанга латунная Ø 7 мм длина 240 мм резьба 5⁄16W.	***527/2** HIGH PRESSURE Ø 1/2"G P.D.M. acetalic resin seat and valve, Ø 7 mm brass rod length 240 mm 5⁄16W thread.*

Эта модель, как правило, используется в накопительных ёмкостях средних размеров. Главной характеристикой является работа поршня, приводимого в действие непосредственно штангой, на которой установлена сфера при помощи резьбового соединения на 5⁄16 W. Артикул полностью соответствует стандарту BS1212.

This model is usually used in medium dimension tanks. Main feature is the closing through piston, directly controlled from the rod on which is assembled the ball, connected by a 5⁄16 W thread. Item completely compatible with the BS1212 standard.

Технические характеристики

- Максимальное рабочее давление **527/1 - 6 bar 527/2 - 12 bar.**
- Максимальная температура воды **80°C.**
- Материалы: **CW617N UNI EN 12165 - CW614N UNI EN 12164 - CW508L UNI EN 12166 - PVC - NBR - Hostaform C13031 - Fasit 202.**

Technical informations

- *Maximum recommended working pressure* ***527/1 - 6 bar 527/2 - 12 bar.***
- *Maximum recommended working temperature* ***80°C.***
- *Materials:* ***CW617N UNI EN 12165 - CW614N UNI EN 12164 - CW508L UNI EN 12166 - PVC - NBR - Hostaform C13031 - Fasit 202.***

Пропускная способность
Flow rates

Арт. / *Art.*	Ø	м³/ч / *m³/h*											
		1 бар / *bar*	2 бар / *bar*	3 бар / *bar*	4 бар / *bar*	5 бар / *bar*	6 бар / *bar*	7 бар / *bar*	8 бар / *bar*	9 бар / *bar*	10 бар / *bar*	11 бар / *bar*	12 бар / *bar*
527/1	1/2"G	0,90	1,15	1,35	1,60	1,80	2,00	-	-	-	-	-	-
527/2	1/2"G	0,28	0,37	0,45	0,52	0,60	0,65	0,69	0,74	0,78	0,83	0,87	0,92

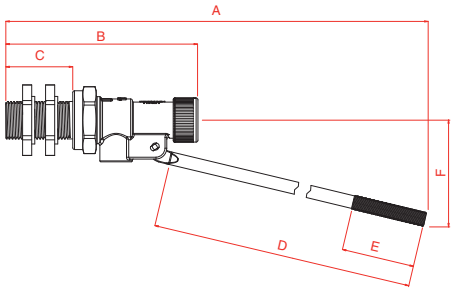

Габаритные размеры
Overall dimension

Арт. / *Art.*	Ø	мм / *mm*								Рекомендуемая сфера *Recommended dimensions ball*		
		A	B	C	D	E	F			Пластик *Plastic*	Медь *Copper*	Нерж. Сталь *Stainless steel*
527/1 - 527/2	1/2"G	330	106	37	220	20	100	✓	100	Ø 120	Ø 120	-

522

Поплавковый клапан бесшумный из штампованной латуни, тип Сицилия, с трубкой наполнения.

Noiseless float valve in pressed brass, Sicilia type, with inlet pipe.

Сфера продаётся отдельно.
Ball can be purchased separately.

Доступные отделки
Available finishing

НИКЕЛЬ
NICKEL

Главной характеристикой этой модели является работа поршня, приводимого в действие непосредственно штангой, на которую устанавливается сфера. На корпус и внешние латунные детали наносится никелевое покрытие. На заказ размеры 1/2"G и 3/4"G оснащаются седлом перекрытия из нержавеющей стали, которое гарантирует долговечность поплавкового клапана. На конце штанги присутствует резьба на 5/16 W для присоединения пластиковой сферы (артикул 531). В комплект входит пластиковая трубка наполнения, которая снижает шум от падения воды в накопительную ёмкость.

Main feature of this model is the closing through piston, directly commanded from the rod on which the ball is fixed on. On the body and on the external parts in brass a superficial treatment of nickel-plate is performed. The sizes 1/2"G and 3/4"G are also available with the seat build in stainless steel, that it guarantees a long life of the float valve. In the terminal part the rod is threaded 5/16 W for the connection of the plastic ball (our article 531). The tap is complete of a plastic inlet pipe that reduces noise provoked by the fall of the water in the tank.

Технические характеристики

- Максимальное рабочее давление **5 бар.**
- Максимальная температура воды **80°C.**
- Материалы: **CW617N UNI EN 12165 - CW614N UNI EN 12164 - CW508L UNI EN 12166 - NBR - PVC.** На заказ: **поршень Hostaform C13031, седло AISI 304.**

Technical informations

- *Maximum recommended working pressure* ***5 bar.***
- *Maximum recommended working temperature* ***80°C.***
- *Materials:* ***CW617N UNI EN 12165 - CW614N UNI EN 12164 - CW508L UNI EN 12166 - NBR - PVC.*** *On request:* ***valve Hostaform C13031, seat AISI 304.***

Доступные артикулы	*Available items*
522/1 Ø 1/2"G Седло латунное, поршень латунный, штанга латунная Ø 7 мм длина 220 мм, резьба 5/16 W.	***522/1*** *Ø 1/2"G* *Brass seat, brass valve, Ø 7 mm. brass rod length 220 mm. 5/16 W thread.*
522/2 Ø 1/2"G - 3/4"G - 1"G Седло латунное, поршень латунный, штанга латунная Ø 7 мм длина 260 мм, резьба 5/16 W.	***522/2*** *Ø 1/2"G - 3/4"G - 1"G* *Brass seat, brass valve, Ø 7 mm. brass rod length 260 mm. 5/16 W thread.*
522/3 Ø 1/2"G - 3/4"G Седло из нержавеющей стали, штанга латунная Ø 7 мм длина 260 мм, резьба 5/16 W.	***522/3*** *Ø 1/2"G - 3/4"G* *Inox seat, brass valve, Ø 7 mm. brass rod length 260 mm. 5/16 W thread.*

Доступные артикулы	*Available items*
522/4 Ø 1/2"G Седло латунное, поршень нейлоновый, штанга латунная Ø 7 длина 220 мм, резьба 5/16 W.	***522/4*** *Ø 1/2"G* *Brass seat, nylon valve, Ø 7 mm. brass rod length 220 mm. 5/16 W thread.*
522/5 Ø 1/2"G - 3/4"G Седло латунное, клапан нейлоновый, штанга латунная Ø 7 мм длина 260 мм, резьба 5/16 W.	***522/5*** *Ø 1/2"G - 3/4"G* *Brass seat, nylon valve, Ø 7 mm. brass rod length 260 mm. 5/16 W thread.*

Пропускная способность
Flow rates

Арт. / *Art.*	Ø	м³/ч / *m³/h*					
		0,5 бар / *bar*	1 бар / *bar*	2 бар / *bar*	3 бар / *bar*	4 бар / *bar*	5 бар / *bar*
522/1 - 522/4	1/2"G	0,75	1,00	1,27	1,45	1,65	1,80
522/2 - 522/3 - 522/5	1/2"G	0,75	1,00	1,27	1,45	1,65	1,80
522/2 - 522/3 - 522/5	3/4"G	0,75	1,00	1,27	1,52	1,75	1,92
522/2	1"G	1,30	1,95	2,70	3,30	3,80	4,20
Седло из нержавеющей стали *Stainless steel seat*	1/2"G	0,32	0,42	0,57	0,66	0,74	0,81
Седло из нержавеющей стали *Stainless steel seat*	3/4"G	0,32	0,42	0,57	0,66	0,75	0,82

Габаритные размеры
Overall dimension

Арт. / *Art.*	Ø	мм / *mm*								Рекомендуемая сфера *Recommended dimensions ball*		
		A	B	C	D	E	F			Пластик *Plastic*	Медь *Copper*	Нерж. Сталь *Stainless steel*
522/1 - 522/4	1/2"G	255	80	30	205	25	60	✓	100	Ø 120	Ø 120	-
522/2 - 522/3 - 522/5	1/2"G	290	80	30	240	25	60	✓	100	Ø 120	Ø 120	-
522/2 - 522/3 - 522/5	3/4"G	290	80	32	240	25	65	✓	50	Ø 120	Ø 120	-
522/2	1"G	310	85	34	240	25	75	✓	50	Ø 150	Ø 150	-

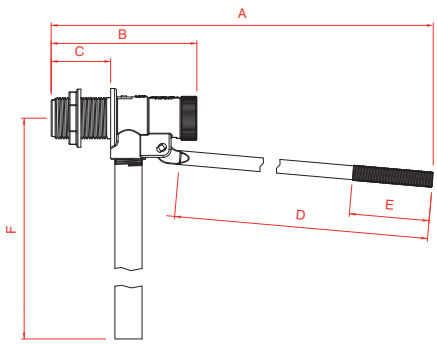

523

Поплавковый клапан бесшумный регулируемый из штампованной латуни, с трубкой наполнения и плоской штангой.

Adjustable noiseless float valve in pressed brass with inlet pipe, with flat rod.

Сфера продаётся отдельно.
Ball can be purchased separately.

Доступные отделки
Available finishing

НИКЕЛЬ
NICKEL

Главной характеристикой этой модели является перекрытие с помощью специальной мембраны, которая обеспечивает бесшумность работы.
На корпус и внешние латунные детали наносится никелевое покрытие. Для всех размеров предусмотрено седло перекрытия из нержавеющей стали, которое гарантирует долговечность поплавкового клапана. Штанга может регулироваться для перекрытия поплавкового клапана на определённой высоте. В комплект входит пластиковая трубка наполнения, которая снижает шум от падения воды в накопительную ёмкость.

Main feature of this model is the closing through membrane, that guarantees a silent working. On the body and on the external parts in brass a superficial treatment of nickel-plate is performed.
On all the sizes there is the seat build in stainless steel, that it guarantees a long life of the float valve. The rod can be regulated to obtain the closing of the float valve to a requested height. The tap is complete of a plastic inlet pipe that reduces noise provoked by the fall of the water in the tank.

Технические характеристики

- Максимальное рабочее давление **8 бар.**
- Максимальная температура воды **80°C.**
- Материалы: **CW617N UNI EN 12165 - CW614N UNI EN 12164 - CW508L UNI EN 12166 - NBR - Novadur P2H-AT - AISI 304 - AISI 430 - PVC.**

Technical informations

- *Maximum recommended working pressure* ***8 bar.***
- *Maximum recommended working temperature* ***80°C.***
- *Materials:* ***CW617N UNI EN 12165 - CW614N UNI EN 12164 - CW508L UNI EN 12166 - NBR - Novadur P2H-AT - AISI 304 - AISI 430 - PVC.***

Доступные артикулы	*Available items*
523/1 Ø 1/2" - 3/4"G - 1"G Седло из нержавеющей стали, штанга AISI 430 2,9x14x320 мм.	***523/1*** *Ø 1/2" - 3/4"G - 1"G* *Stainless steel seat, AISI 430 rod 2,9x14x320 mm.*
523/2 Ø 1"1/4G - 1"1/2G - 2"G Седло из нержавеющей стали, штанга AISI 430 3,8x18x580 мм.	***523/2*** *Ø 1"1/4G - 1"1/2G - 2"G* *Stainless steel seat, AISI 430 rod 3,8x18x580 mm.*

Пропускная способность
Flow rates

Арт. / *Art.*	Ø	м³/ч / *m³/h*						
		0,5 бар / *bar*	1 бар / *bar*	1,5 бар / *bar*	2 бар / *bar*	3 бар / *bar*	4 бар / *bar*	5 бар / *bar*
523/1	1/2"G	0,85	1,57	2,05	2,38	2,90	3,40	3,84
523/1	3/4"G	1,06	1,95	2,55	2,95	3,60	4,20	4,75
523/1	1"G	1,16	2,20	2,80	3,25	3,95	4,60	5,20
523/2	1"1/4G	4,60	7,40	9,30	10,60	12,80	14,80	16,60
523/2	1"1/2G	5,20	7,60	9,40	10,90	13,50	15,70	17,40
523/2	2"G	5,50	7,90	9,80	11,40	13,70	15,80	17,70

Габаритные размеры
Overall dimension

Арт. / *Art.*	Ø	мм / *mm*									Рекомендуемая сфера *Recommended dimensions ball*		
		A	B	C	D	E	S	H			Пластик *Plastic*	Медь *Copper*	Нерж. Сталь *Stainless steel*
523/1	1/2"G	390	91	35	320	320	2,9	14	✓	30	Ø 120	Ø 120	Ø 130
523/1	3/4"G	390	92	35	320	320	2,9	14	✓	30	Ø 150	Ø 150	Ø 160
523/1	1"G	390	92	35	320	320	2,9	14	✓	30	Ø 180	Ø 180	Ø 160
523/2	1"1/4G	730	140	45	580	420	3,8	18	X	10	Ø 220	Ø 200	Ø 220
523/2	1"1/2G	740	150	53	580	420	3,8	18	X	10	Ø 220	Ø 200	Ø 220
523/2	2"G	740	170	60	580	420	3,8	18	X	5	Ø 220	Ø 200	Ø 220

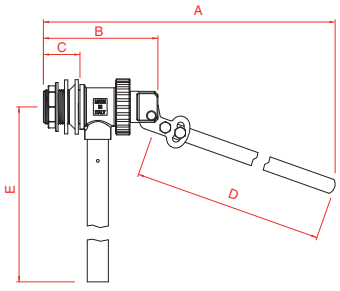

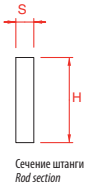

Сечение штанги
Rod section

524

Поплавковый клапан бесшумный регулируемый из литой и штампованной латуни для высокого давления, с трубкой наполнения и плоской штангой.

Adjustable noiseless float valve in pressed and casting brass for high pressure equipped with inlet pipe, with flat rod.

Сфера продаётся отдельно.
Ball can be purchased separately.

Доступные отделки
Available finishing

НИКЕЛЬ
NICKEL

На корпус и внешние латунные детали наносится никелевое покрытие. Для всех размеров предусмотрено седло перекрытия из нержавеющей стали, которое гарантирует долговечность поплавкового клапана. В задней части пружина оказывает действие на внутренний поршень для упрощения перекрытия и снижения вибраций к минимуму. Жёсткость пружины регулируется с помощью задней крышки. Штанга может регулироваться для перекрытия поплавкового клапана на определённой высоте. В комплект входит пластиковая трубка наполнения, которая снижает шум от падения воды в накопительную ёмкость.

On the body and on the external parts in brass a superficial treatment of nickel-plate is performed. On all the sizes there is the seat build in stainless steel, that it guarantees a long life of the float valve. In the back part, a spring acts on the inside piston to facilitate the closing and to reduce the vibrations. The hardness of the spring can be regulated acting on the back stopper. The rod can be regulated to obtain the closing of the float valve to a requested height. The tap is complete of a plastic inlet pipe that reduces noise provoked by the fall of the water in the tank.

Технические характеристики

- Максимальное рабочее давление **12 бар.**
- Максимальная температура воды **80°C.**
- Материалы: **CW617N UNI EN 12165 - CB752S UNI EN 1982 (1"1/4 - 1"1/2 - 2") - CW614N UNI EN 12164 - CW508L UNI EN 12166 - NBR - Novadur P2H-AT - AISI 304 - AISI 430 - AISI 302 - PVC.**

Technical informations

- *Maximum recommended working pressure* ***12 bar.***
- *Maximum recommended working temperature* ***80°C.***
- *Materials:* ***CW617N UNI EN 12165 - CB752S UNI EN 1982 (1"1/4 - 1"1/2 - 2") - CW614N UNI EN 12164 - CW508L UNI EN 12166 - NBR - Novadur P2H-AT - AISI 304 - AISI 430 - AISI 302 - PVC.***

Доступные артикулы	*Available items*
524/0 Ø 1/2"G Седло из нержавеющей стали, штанга латунная Ø 7 мм длина 270 мм, резьба 5/16 W.	***524/0*** *Ø 1/2"G* *Stainless steel seat, Ø 7 mm. brass rod length 270 mm. 5/16 W thread.*
524/1 Ø 3/4"G - 1"G Латунь штампованная, седло из нержавеющей стали, штанга AISI 430 3,5x15x490 мм.	***524/1*** *Ø 3/4"G - 1"G* *Pressed brass, stainless steel seat, AISI 430 rod 3,5x15x490 mm.*
524/2 Ø 1"1/4G - 1"1/2G - 2"G Латунь литая, седло из нержавеющей стали, штанга AISI 430 3,8x18x580 мм.	***524/2*** *Ø 1"1/4G - 1"1/2G - 2"G* *Casting brass, stainless steel seat, AISI 430 rod 3,8x18x580 mm.*

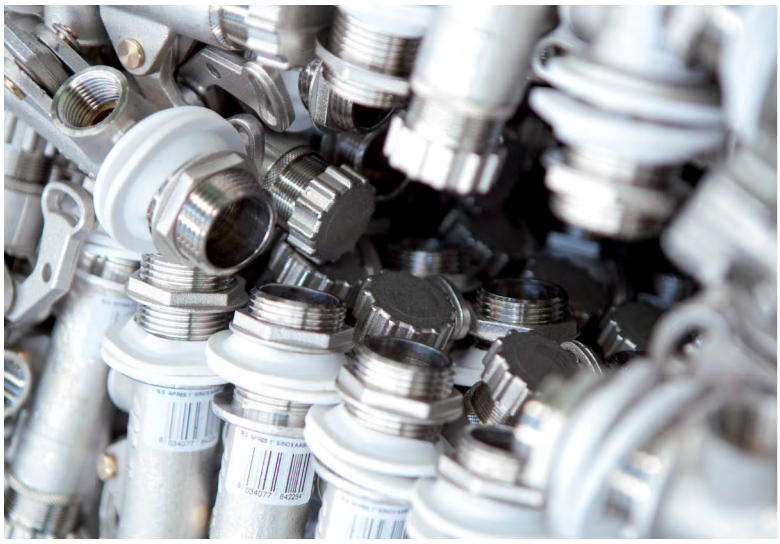

Пропускная способность
Flow rates

Арт. / *Art.*	Ø	м³/ч / *m³/h*									
		0,5 бар / *bar*	1 бар / *bar*	2 бар / *bar*	3 бар / *bar*	4 бар / *bar*	5 бар / *bar*	6 бар / *bar*	8 бар / *bar*	10 бар / *bar*	12 бар / *bar*
524/0	1/2"G	0,75	0,60	0,80	0,95	1,10	1,20	1,30	1,45	1,60	1,70
524/1	3/4"G	2,00	2,90	4,00	5,00	5,80	6,50	7,10	8,30	9,20	10,00
524/1	1"G	2,80	3,80	5,30	6,40	7,40	8,20	8,90	10,20	11,30	12,30
524/2	1"1/4G	7,90	10,70	14,55	17,30	19,80	21,80	23,50	26,60	29,20	31,70
524/2	1"1/2"G	7,90	10,70	14,55	17,30	19,80	21,80	23,50	26,60	29,20	31,70
524/2	2"G	11,80	16,20	22,80	27,70	31,80	35,20	38,50	44,00	49,00	53,80

Габаритные размеры
Overall dimension

Арт. / *Art.*	Ø	мм / *mm*									Рекомендуемая сфера *Recommended dimensions ball*		
		A	B	C	D	E	S	H			Пластик *Plastic*	Медь *Copper*	Нерж. Сталь *Stainless steel*
524/0	1/2"G	330	98-106	35	265	190	-	-	✓	50	Ø 120	Ø 120	-
524/1	3/4"G	580	142-155	37	490	410	3,5	15	X	30	Ø 150	Ø 150	Ø 160
524/1	1"G	580	142-155	37	490	410	3,5	15	X	30	Ø 180	Ø 180	Ø 160
524/2	1"1/4G	690	177-190	40	580	410	3,8	18	X	10	Ø 220	Ø 200	Ø 220
524/2	1"1/2G	700	182-195	50	580	410	3,8	18	X	10	Ø 220	Ø 220	Ø 220
524/2	2"G	720	210-225	55	580	430	3,8	18	X	5	Ø 220	Ø 220	Ø 220

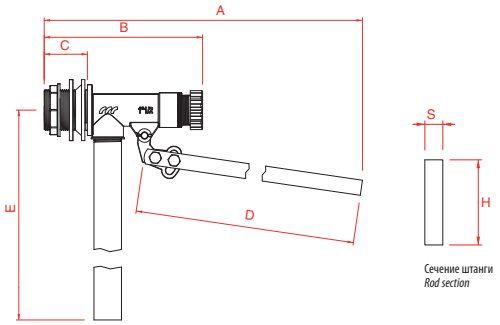

525

Поплавковый клапан GLOBUS из штампованной латуни, с ходовым шаром, трубкой наполнения, плоской штангой и замком для быстрого подключения.

GLOBUS quick-fit BALL-operated float valve in hot-pressed brass, complete with inlet pipe and flat rod.

Доступные отделки
Available finishing

НИКЕЛЬ
NICKEL

Сфера продаётся отдельно.
Ball can be purchased separately.

Запатентованной особенностью этой модели является функциональность ходового шара, которая обеспечивает уникальную тишину работы и полную неуязвимость от вибраций.
На корпус нанесено никелевое покрытие. Хромированный шар и сёдла из PTFE (политетрафторэтилен) гарантируют непроницаемость. Кроме того, установленный фильтр предотвращает нарушения его работы от загрязнения. Новая система быстрого подключения в двух позициях упрощает процесс установки и обслуживания.
В комплект входит пластиковая трубка наполнения, которая снижает шум от падения воды в накопительную ёмкость.

Patented ball operation, ensuring unique noiselessness and total invulnerability to vibrations. The valve body has undergone nickel-plating surface treatment. The chrome-plated ball and PTFE seats ensure maximum seal, while a filter at the valve inlet ensures that no damage is caused by impurities. The new quick-fit connection system with two positions simplifies installation and maintenance. The valve comes with plastic inlet hose, reducing the noise caused by the fall of water into the tank.

Технические характеристики

- Максимальное рабочее давление **12 бар.**
- Максимальная температура воды **80°C.**
- Материалы: **CW617N UNI EN 12165 - CW614N UNI EN 12164 - EPDM - PTFE - AISI 304 - AISI 430 - PVC.**

Technical informations

- *Maximum recommended working pressure* ***12 bar.***
- *Maximum recommended working temperature* ***80°C.***
- *Materials:* ***CW617N UNI EN 12165 - CW614N UNI EN 12164 - EPDM - PTFE - AISI 304 - AISI 430 - PVC.***

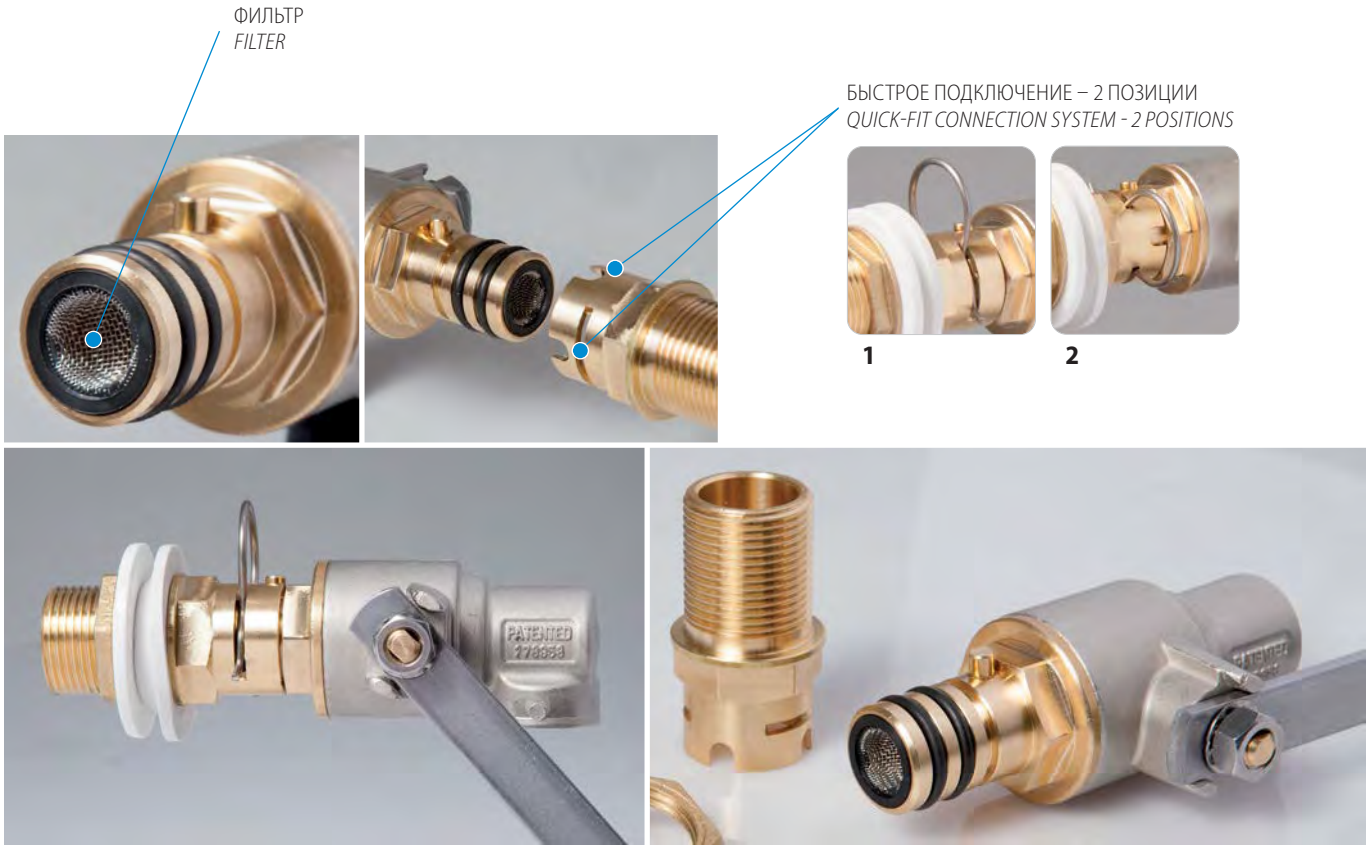

Пропускная способность
Flow rates

Арт. / *Art.*	Ø	м³/ч / *m³/h*									
		0,5 бар / *bar*	1 бар / *bar*	2 бар / *bar*	3 бар / *bar*	4 бар / *bar*	5 бар / *bar*	6 бар / *bar*	8 бар / *bar*	10 бар / *bar*	12 бар / *bar*
525	3/4"G	2,20	3,05	4,15	5,20	6,05	6,70	7,35	8,50	9,45	10,30

Габаритные размеры
Overall dimension

Арт. / *Art.*	Ø	мм / *mm*									
		A	B	C	D	E	F	S	H		
525	3/4"G	430	130	31	47	350	410	3,5	15	✓	30

Рекомендуемая сфера
Recommended dimensions ball

Пластик *Plastic*	Медь *Copper*	Нерж. Сталь *Stainless steel*
Ø 120	Ø 120	Ø 130

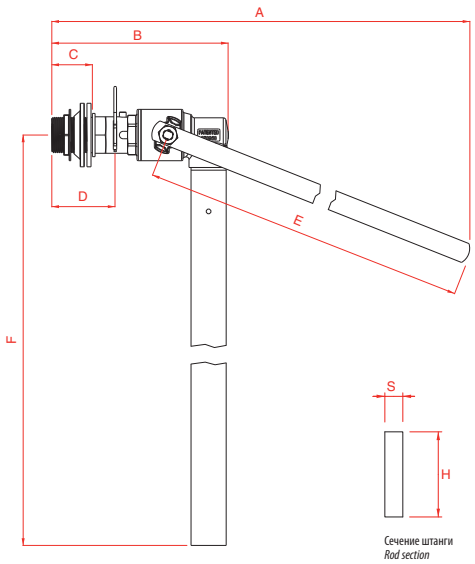

529

Поплавковый клапан из нержавеющей стали со сферой из нержавеющей стали в комплекте.

Float valve in stainless steel equipped with stainless steel ball.

Доступные артикулы	*Available items*
529 Ø 1/2"G - 3/4"G - 1"G - 1"1/4G - 1"1/2G Резьба ISO 228/1, надёжное перекрытие, не создает вибрации.	***529*** *Ø 1/2"G - 3/4"G - 1"G - 1"1/4G - 1"1/2G ISO 228/1 standard thread, perfect closing, doesn't produce vibrations.*

Поплавковый клапан полностью изготовлен из нержавеющей стали AISI 316 со сферой из этого же материала. Идеально подходит для использования в пищевой промышленности или для воды с повышенной коррозионной агрессивностью.

Float valve with ball produced completely in stainless steel AISI 316, with complete water flow. Is suggested for food industry or for hard and corrosive water.

Технические характеристики

- Максимальное рабочее давление **10 бар.**
- Максимальная температура воды **80°C.**
- Материалы: **AISI 316 - силикон.**

Technical informations

- *Maximum recommended working pressure* ***10 bar.***
- *Maximum recommended working temperature* ***80°C.***
- *Materials:* ***AISI 316 - Silicone.***

Пропускная способность
Flow rates

Арт. / *Art.*	Ø	м³/ч / *m³/h*						
		1 бар / *bar*	2 бар / *bar*	3 бар / *bar*	4 бар / *bar*	6 бар / *bar*	8 бар / *bar*	10 бар / *bar*
529	1/2"G	2,83	4,00	4,90	5,66	6,80	7,98	8,94
529	3/4"G	4,84	6,85	8,37	9,68	11,80	14,00	15,29
529	1"G	6,93	9,92	12,15	14,07	17,17	19,65	21,95
529	1"1/4G	10,18	15,44	19,44	23,15	28,90	33,60	38,16
529	1"1/2G	15,56	21,95	26,92	31,10	37,63	43,65	51,51

Габаритные размеры
Overall dimension

Арт. / *Art.*	Ø	мм / *mm*									Резьба *Thread*		
		A	B	C	D	E	F	G	H	I			
529	1/2"G	330	72	32	260	8	110	115	5	10	M6	X	Свободная упаковка *Loose pieces*
529	3/4"G	390	90	38	290	8	110	165	5	12	M8	X	Свободная упаковка *Loose pieces*
529	1"G	440	95	42	370	8	180	165	5	12	M8	X	Свободная упаковка *Loose pieces*
529	1"1/4G	450	100	50	380	8	180	165	5	12	M8	X	Свободная упаковка *Loose pieces*
529	1"1/2G	480	150	60	330	8	200	210	10	16	M12	X	Свободная упаковка *Loose pieces*

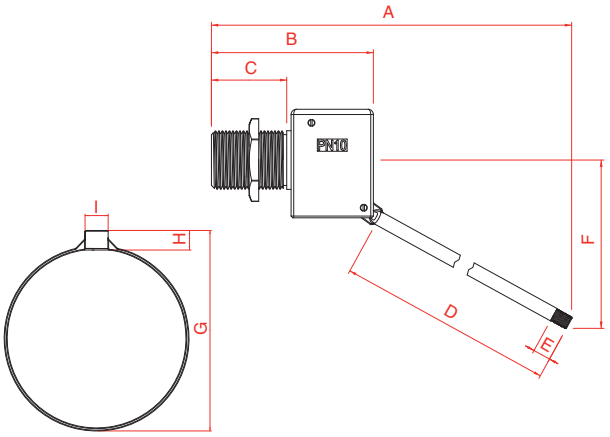

530

Сфера пластиковая с латунной резьбой.

Plastic ball with threaded brass part.

Доступные артикулы	*Available items*
530/2 Ø 90 Сфера пластиковая, плоская, резьба 1/4 W.	***530/2*** *Ø 90* *Plastic ball, 1/4 W thread, flat.*

Технические характеристики

- Максимальная температура воды **80°C.**
- Материалы: **HDPE - CW614N UNI EN 12164.**

Technical informations

- *Maximum recommended working temperature* ***80°C.***
- *Materials:* ***HDPE - CW614N UNI EN 12164.***

Арт. / *Art.*	Ø	мм / *mm* A	B	C	D	Резьба *Thread*		
530/2	90	100	10	11	52	1/4 W	X	800

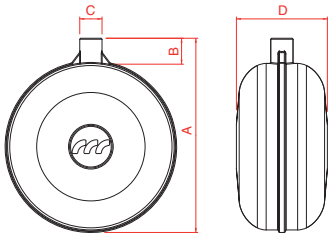

531

Сфера пластиковая с латунной резьбой.

Plastic ball with threaded brass part.

Доступные артикулы	*Available items*
531/1 Ø 120 - 150 Сфера пластиковая, резьба 5/16 W.	***531/1*** *Ø 120 - 150* *Plastic ball, 5/16 W thread.*
531/2 Ø 120 Сфера пластиковая, резьба 1/4 W.	***531/2*** *Ø 120* *Plastic ball, 1/4 W thread.*

Технические характеристики

- Максимальная температура воды **80°C.**
- Материалы: **HDPE - CW614N UNI EN 12164.**

Technical informations

- *Maximum recommended working temperature* ***80°C.***
- *Materials:* ***HDPE - CW614N UNI EN 12164.***

Арт. / *Art.*	Ø	мм / *mm* A	B	C	Резьба *Thread*		
531/1	120	130	14	16	5/16 W	X	200
531/1	150	168	18	16	5/16 W	X	100
531/2	120	130	14	14	1/4 W	X	200

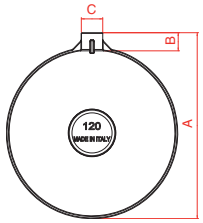

532

Сфера пластиковая с ползунковым креплением.

Plastic ball with sliding.

Доступные артикулы	*Available items*
532/1 Ø 120 - 150 - 180 - 220 - 300 Сфера пластиковая, винт из нержавеющей стали.	***532/1*** *Ø 120 - 150 - 180 - 220 - 300* *Plastic ball, stainless steel screw.*

Технические характеристики

- Максимальная температура воды **80°C.**
- Материалы: **HDPE - AISI 304.**

Technical informations

- *Maximum recommended working temperature* ***80°C.***
- *Materials:* ***HDPE - AISI 304.***

Арт. / *Art.*	Ø	мм / *mm* A	B	C	H	S		
532/1	120	155	25	15	15	3,5	X	200
532/1	150	170	25	15	16	4	X	100
532/1	180	210	35	15	18	4	X	50
532/1	220	245	55	15	20	5	X	30
532/1	300	350	45	15	20	5	X	10

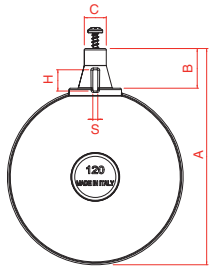

534

Сфера медная круглая ребристая.
Round copper ball with ribs.

Доступные артикулы	*Available items*
534/1 Ø 85 - 90 - 100 Сфера медная, резьба 1/4 W.	***534/1*** *Ø 85 - 90 - 100* *Copper ball, 1/4 W thread.*
534/2 Ø 85 - 90 - 100 Сфера медная, разделённая на две полусферы, резьба 1/4 W, типа экспорт.	***534/2*** *Ø 85 - 90 - 100* *Unsoldered copper ball, 1/4 W thread, export type.*
534/3 Ø 120 - 150 Сфера медная, резьба 5/16 W.	***534/3*** *Ø 120 - 150* *Copper ball, 5/16 W thread.*
534/4 Ø 120 - 150 Сфера медная, разделённая на две полусферы, резьба 5/16 W, типа экспорт.	***534/4*** *Ø 120 - 150* *Unsoldered copper ball, 5/16 W thread, export type.*

Технические характеристики

- Максимальная температура воды **60°C.**
- Материалы: **CW024A UNI EN 1652 - CW614N UNI EN 12164 - сплав олова.**

Technical informations

- *Maximum recommended working temperature* ***60°C.***
- *Materials:* ***CW024A UNI EN 1652 - CW614N UNI EN 12164 - tin alloy.***

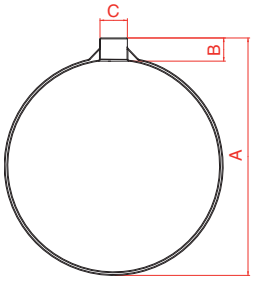

Арт. / *Art.*	Ø	мм / *mm* A	B	C	Резьба *Thread*		
534/1	85	96	10	9	1/4 W	X	Свободная упаковка / *Loose pieces*
534/1	90	100	10	9	1/4 W	X	Свободная упаковка / *Loose pieces*
534/1	100	110	10	9	1/4 W	X	Свободная упаковка / *Loose pieces*
534/3	120	130	10	12	5/16 W	X	Свободная упаковка / *Loose pieces*
534/3	150	160	10	12	5/16 W	X	Свободная упаковка / *Loose pieces*

535

Сфера медная круглая с ползунковым креплением.
Round copper ball with soldered sliding.

Доступные артикулы	*Available items*
535/1 Ø 120 - 150 - 180 - 200 - 220 - 250 - 300 Сфера медная круглая с ползунковым креплением.	***535/1*** *Ø 120 - 150 - 180 - 200 - 220 - 250 - 300* *Round copper ball with soldered sliding.*
535/2 Ø 120 - 150 - 180 - 200 - 220 - 250 - 300 Сфера медная круглая, разделённая на две полусферы, типа экспорт.	***535/2*** *Ø 120 - 150 - 180 - 200 - 220 - 250 - 300* *Round copper ball, unsoldered, export type.*

Технические характеристики

- Максимальная температура воды **60°C.**
- Материалы: **CW024A UNI EN 1652 - CW752N UNI EN 1982 - CW508L UNI EN 12166 - сплав олова.**

Technical informations

- *Maximum recommended working temperature* ***60°C.***
- *Materials:* ***CW024A UNI EN 1652 - CW752N UNI EN 1982 - CW508L UNI EN 12166 - tin alloy.***

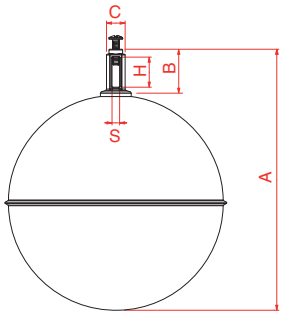

Арт. / *Art.*	Ø	мм / *mm* A	B	C	H	S		
535/1	120	155	30	13	20	5	X	Свободная упаковка / *Loose pieces*
535/1	150	185	30	13	20	5	X	Свободная упаковка / *Loose pieces*
535/1	180	215	30	13	20	5	X	Свободная упаковка / *Loose pieces*
535/1	200	235	30	13	20	5	X	Свободная упаковка / *Loose pieces*
535/1	220	255	30	13	20	5	X	Свободная упаковка / *Loose pieces*
535/1	250	285	30	13	20	5	X	Свободная упаковка / *Loose pieces*
535/1	300	335	30	13	20	5	X	Свободная упаковка / *Loose pieces*

537

Сфера из нержавеющей стали AISI 304 круглая.

AISI 304 round ball.

Доступные артикулы	*Available items*
537/1 Ø 90 Сфера из нержавеющей стали AISI 304, резьба 1/4 W.	***537/1** Ø 90* *AISI 304 ball, 1/4 W thread.*
537/2 Ø 130 - 160 - 220 - 300 Сфера из нержавеющей стали AISI 304, соединение для плоской штанги.	***537/2** Ø 130 - 160 - 220 - 300* *AISI 304 ball, flat rod connection.*

Технические характеристики

- Максимальная температура воды **>120°C.**
- Материалы: **AISI 304.**

Technical informations

- *Maximum recommended working temperature* ***>120°C.***
- *Materials:* ***AISI 304.***

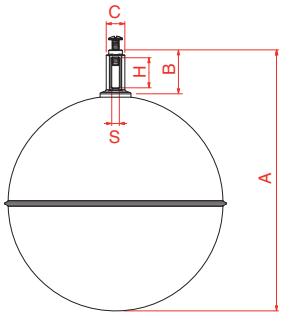

Арт. / *Art.*	Ø	мм / *mm* A	B	C	H	S	Резьба *Thread*		
537/1	90	95	5	11	-	-	1/4 W	X	Свободная упаковка / *Loose pieces*
537/1	130	165	33	18	20	5	-	X	Свободная упаковка / *Loose pieces*
537/1	160	190	33	18	20	5	-	X	Свободная упаковка / *Loose pieces*
537/1	220	255	33	18	20	5	-	X	Свободная упаковка / *Loose pieces*
537/1	300	335	33	18	20	5	-	X	Свободная упаковка / *Loose pieces*

538

Сфера медная плоская с ползунковым креплением.

Flat copper ball with soldered sliding.

Доступные артикулы	*Available items*
538/1 Ø 120 - 150 - 180 - 200 - 220 - 250 - 300 Сфера медная плоская с ползунковым креплением.	***538/1** Ø 120 - 150 - 180 - 200 - 220 - 250 - 300* *Flat copper ball with soldered sliding.*
538/2 Ø 120 - 150 - 180 - 200 - 220 - 250 - 300 Сфера медная плоская, разделённая на две полусферы, типа экспорт.	***538/2** Ø 120 - 150 - 180 - 200 - 220 - 250 - 300* *Flat copper ball, unsoldered, export type.*

Технические характеристики

- Максимальная температура воды **60°C.**
- Материалы: **CW024A UNI EN 1652 - CW752N UNI EN 1982 - CW508L UNI EN 12166 - сплав олова.**

Technical informations

- *Maximum recommended working temperature* ***60°C.***
- *Materials:* ***CW024A UNI EN 1652 - CW752N UNI EN 1982 - CW508L UNI EN 12166 - tin alloy.***

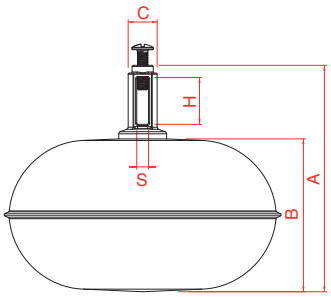

Арт. / *Art.*	Ø	мм / *mm* A	B	C	H	S		
538/1	120	115	82	18	20	5	X	Свободная упаковка / *Loose pieces*
538/1	150	140	107	18	20	5	X	Свободная упаковка / *Loose pieces*
538/1	180	142	109	18	20	5	X	Свободная упаковка / *Loose pieces*
538/1	200	147	114	18	20	5	X	Свободная упаковка / *Loose pieces*
538/1	220	161	128	18	20	5	X	Свободная упаковка / *Loose pieces*
538/1	250	175	142	18	20	5	X	Свободная упаковка / *Loose pieces*
538/1	300	193	160	18	20	5	X	Свободная упаковка / *Loose pieces*

ДЕКОРАТИВНЫЕ КРАНЫ ДЛЯ САДА

ORNAMENTAL GARDEN TAPS

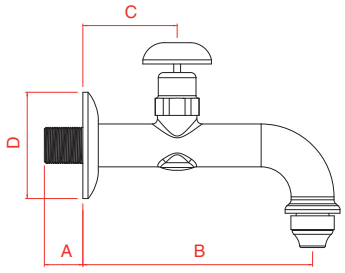

700

Кран типа Возрождение с кран-буксой быстрого перекрытия, декоративной розеткой, аэратором и штуцером для шланга.

Renaissance type tap with quick headwork, with rosette, aerator and hose-holder.

Доступные отделки
Available finishing

ЖЁЛТЫЙ *YELLOW* | БРОНЗА *BRONZE* | МЕДЬ *COPPER*

Доступные артикулы	*Available items*
700 Ø 1/2"G Кран с отделкой жёлтого цвета.	***700*** *Ø 1/2"G* *Treated yellow tap.*
700/1 Ø 1/2"G Кран с отделкой под бронзу.	***700/1*** *Ø 1/2"G* *Treated and finished bronze tap.*
700/2 Ø 1/2"G Кран с отделкой под медь **(доступен до окончания складских запасов).**	***700/2*** *Ø 1/2"G* *Treated and finished copper tap* ***(while stocks last).***

Технические характеристики

- Материалы: **CB752S UNI EN 1982 - PVC - NBR - CW614N UNI EN 12164.**

Technical informations

- *Materials:* ***CB752S UNI EN 1982 - PVC - NBR - CW614N UNI EN 12164.***

Арт. / *Art.*	Ø	мм / *mm* A	B	C	D		
700 - 700/1 - 700/2	1/2"G	20	138	78	63	✓	30

702

Кран типа Возрождение с традиционной кран-буксой, декоративной розеткой, аэратором и штуцером для шланга.

Renaissance type tap with traditional headwork, with rosette, aerator and hose-holder.

Доступные отделки
Available finishing

ЖЁЛТЫЙ *YELLOW* | БРОНЗА *BRONZE* | МЕДЬ *COPPER*

Доступные артикулы	*Available items*
702 Ø 1/2"G Кран с отделкой жёлтого цвета.	***702*** *Ø 1/2"G* *Treated yellow tap.*
702/1 Ø 1/2"G Кран с отделкой под бронзу.	***702/1*** *Ø 1/2"G* *Treated and finished bronze tap.*
702/2 Ø 1/2"G Кран с отделкой под медь **(доступен до окончания складских запасов).**	***702/2*** *Ø 1/2"G* *Treated and finished copper tap* ***(while stocks last).***

Технические характеристики

- Материалы: **CB752S UNI EN 1982 - PVC - NBR - CW614N UNI EN 12164.**

Technical informations

- *Materials:* ***CB752S UNI EN 1982 - PVC - NBR - CW614N UNI EN 12164.***

Арт. / *Art.*	Ø	мм / *mm* A	B	C	D		
702 - 702/1 - 702/2	1/2"G	20	138	78	63	✓	30

708

Кран типа Империя с кран-буксой быстрого перекрытия, декоративной розеткой и аэратором.

Impero type tap with quick headwork, with rosette and aerator.

Доступные отделки
Available finishing

ЖЁЛТЫЙ *YELLOW* | БРОНЗА *BRONZE* | МЕДЬ *COPPER*

Доступные артикулы	*Available items*
708 Ø 1/2"G Кран с отделкой жёлтого цвета.	***708*** *Ø 1/2"G* *Treated yellow tap.*
708/1 Ø 1/2"G Кран с отделкой под бронзу.	***708/1*** *Ø 1/2"G* *Treated and finished bronze tap.*
708/2 Ø 1/2"G Кран с отделкой под медь **(доступен до окончания складских запасов).**	***708/2*** *Ø 1/2"G* *Treated and finished copper tap* ***(while stocks last).***

Технические характеристики

- Материалы: **CB752S UNI EN 1982 - PVC - NBR - CW614N UNI EN 12164.**

Technical informations

- *Materials:* ***CB752S UNI EN 1982 - PVC - NBR - CW614N UNI EN 12164.***

Арт. / *Art.*	Ø	мм / *mm* A	B	C	D		
708 - 708/1 - 708/2	1/2"G	20	140	65	63	✓	30

709

Кран типа Империя с традиционной кран-буксой, декоративной розеткой и аэратором.

Impero type tap with traditional headwork, with rosette and aerator.

Доступные отделки
Available finishing

ЖЁЛТЫЙ *YELLOW* | БРОНЗА *BRONZE* | МЕДЬ *COPPER*

Доступные артикулы	*Available items*
709 Ø 1/2"G Кран с отделкой жёлтого цвета.	***709*** *Ø 1/2"G* *Treated yellow tap.*
709/1 Ø 1/2"G Кран с отделкой под бронзу.	***709/1*** *Ø 1/2"G* *Treated and finished bronze tap.*
709/2 Ø 1/2"G Кран с отделкой под бронзу **(доступен до окончания складских запасов).**	***709/2*** *Ø 1/2"G* *Treated and finished copper tap* ***(while stocks last).***

Технические характеристики

- Материалы: **CB752S UNI EN 1982 - PVC - NBR - CW614N UNI EN 12164.**

Technical informations

- *Materials:* ***CB752S UNI EN 1982 - PVC - NBR - CW614N UNI EN 12164.***

Арт. / *Art.*	Ø	мм / *mm* A	B	C	D		
709 - 709/1 - 709/2	1/2"G	20	140	65	63	✓	30

704

Кран с нажимной кнопкой.
Decorative tap with push button.

Доступные отделки
Available finishing

ХРОМ *CHROME* ЖЁЛТЫЙ *YELLOW*

Технические характеристики

- Материалы: **CW617N UNI EN 12165 - CB752S UNI EN 1982 - NBR - CW614N UNI EN 12164.**

Technical informations

- *Materials:* ***CW617N UNI EN 12165 - CB752S UNI EN 1982 - NBR - CW614N UNI EN 12164.***

Арт. / *Art.*	Ø	мм / *mm* A	B	C	D		
704	1/2"G	15	77	-	58	✓	10

714

Кран типа Возрождение с традиционной кран-буксой, врезной.
Renaissance type tap with traditional headwork to build in.

Технические характеристики

- Материалы: **CB752S UNI EN 1982 - NBR - CW614N UNI EN 12164.**

Technical informations

- *Materials:* ***CB752S UNI EN 1982 - NBR - CW614N UNI EN 12164.***

Арт. / *Art.*	Ø	мм / *mm* A	B	C	D		
714	1/2"G	60	53	-	75	X	Свободная упаковка *Loose pieces*

716

Кран непрерывной подачи воды с декоративной розеткой.
Continuous tap with rosette.

Технические характеристики

- Материалы: **CB752S UNI EN 1982.**

Technical informations

- *Materials:* ***CB752S UNI EN 1982.***

Арт. / *Art.*	Ø	мм / *mm* A	B	C	D		
716	3/4"G	28	136	-	97	X	Свободная упаковка *Loose pieces*

717

Кран непрерывной подачи воды.
Continuous tap.

Технические характеристики
• Материалы: **CB752S UNI EN 1982.**

Technical informations
• *Materials:* ***CB752S UNI EN 1982.***

Арт. / *Art.*	Ø	мм / *mm* A	B	C	D		
717	3/4"G	55	110	-	65	X	Свободная упаковка *Loose pieces*

719

Маска в стиле эпохи Возрождения с краном непрерывной подачи воды.
Small renaissance mask with continuous tap.

Технические характеристики
• Материалы: **CB752S UNI EN 1982.**

Technical informations
• *Materials:* ***CB752S UNI EN 1982.***

Арт. / *Art.*	Ø	мм / *mm* A	B	C	D		
719	1/2"G	-	90	-	150	X	Свободная упаковка *Loose pieces*

722

Голова льва с краном непрерывной подачи воды.
Lion head with continuous tap.

Технические характеристики
• Материалы: **CB752S UNI EN 1982.**

Technical informations
• *Materials:* ***CB752S UNI EN 1982.***

Арт. / *Art.*	Ø	мм / *mm* A	B	C	D		
722	1/2"G	-	100	-	140	X	Свободная упаковка *Loose pieces*

Основные условия продажи.

Данные условия продаж и поставок полностью утверждаются при размещении заказа.

ОФЕРТЫ: Оферты не обязывают компанию определять соответствующий контракт на поставку. Контракты, заключённые сотрудниками или представителями поставщика, не являются окончательными до нашего стандартного подтверждения.

ЗАКАЗЫ: Все предоставленные заказы являются предметом, который подлежит подтверждению с нашей стороны и не обязывает заниматься доставкой (в т.ч. частичной), заказанного товара.

ЦЕНЫ: Цены, в основном, не являются обязательными. Сроки их действия устанавливаются нами в офертах.

ОТПРАВКА: Риски при перевозках груза воздагаются на Покупателя, даже если продан в порто-франковской зоне. Мы не отвечаем за возможные задержки, ущерб и недостачу произошедших во время транспортировки.
Жалобы должны быть поданы Покупателем железнодорожным администрациям, судоходным компаниям или другим перевозчикам. В случаях предварительной оплаты или посредством аккредитивного письма или импортной лицензии, поставка не будет осуществлена до получения оплаты или документов, имеющих отношение к указанным операциям.

УПАКОВКА: Упаковка входит в счёт по чистой стоимости.

ВОЗВРАЩЕНИЕ: Мы не принимаем возвращённый товар без предварительного согласия и любого случая только в порто-франковской зоне.

ЖАЛОБЫ: Жалобы не принимаются, если они предъявлены после 8 дней с момента получения груза.

ОПЛАТА: Условия определяются в оферте или во время переговоров с клиентами.
После истечения установленных сроков оплаты, мы рассчитываем коммерческий интерес в текущей банковской процентной ставке. Просрочка платежей разрешает нам приостановить поставки без каких-либо уведомлений. Сотрудники и представители не имеют полномочий взимать долги без нашего разрешения.

ГАРАНТИЯ: Вся наша продукция имеет гарантийный срок 12 месяцев с момента покупки.
Такая гарантия обязывает нас проводить замену только продукта с производственным дефектом и правильно установленным. Он должен быть возвращён на наше предприятие без какой-либо компенсации или возмещения расходов. Исключается любая наша ответственность за дефекты, возникшие в результате неправильной установки. Кроме того, не будут приниматься жалобы по оборудованию, применяемого для агрессивных веществ (кислоты, вода с песком, жёсткая вода), которые ставят под угрозу правильность его работы. В частности, редукторы давления стадают от загрязнителей, присутствующих в воде. Возвращённое оборудование всегда проверяется. В случае плохой работы исключительно из-за его естественного износа вызванного длительным использованием оно будет возвращено отправителю при его согласии на замену поврежденных деталей с соответствующей оплатой.

ИЗМЕНЕНИЯ: Наша компания оставляет за собой право вносить без предварительного уведомления любые изменения, которые могут быть технически необходимыми.

ЮРИДИЧЕСКИЙ ДОМИЦИЛИЙ: В случае возникновения спора признаётся только юрисдикция суда Вербаньи.

General conditions of sale.

The present conditions of sale and delivery are integrally approved with the assignment of the order.

OFFERS: The offers don't bind us to define the relative contract of supply. The contracts concluded by the agents or salesmen of the supplier are not definitive if not after our regular acceptance.

ORDERS: All the orders with us are subject to our approval and don't bind us to the delivery, also if partial, of the ordered goods.

PRICES: The prices, generally, are not binding. The validity terms are established time by time on the offers issued by us.

CONSIGNMENTS: The good travels at Buyer's risk also if sold Free Port. We don't answer for eventual delay, damages or shortages happened during the travel. The complaints have to be made by the Buyer to the Railway Administrations, to the Shipping Companies or to other carriers. In the cases of anticipated payment or through letter of credit or license of importation, the delivery won't be effected before the reception of the payment or the documents relating to the mentioned operations.

PACKAGES: The packages are invoiced at cost.

RETURNS: We don't accept good of return without our preventive authorization and in every case only Free Port.

COMPLAINTS: Complaints are not accepted if presented after eight days from the receipt of the good.

PAYMENTS: The conditions are fixed on our offers or during the negotiations with the Customers. After the term fixed for the payments, we will calculate the commercial interest at current banking rate. The delayed payment authorizes us to suspend, without any notice, the supplies in progress. The agents and the salesmen don't have authority to collect credits excepted our explicit authorization.

WARRANTY: All our articles are guaranteed for a period of 12 month from the date of purchase. This guarantee binds us only to the substitution of manufacturing fault pieces and utilized in a correct way, they must have returned to our factory without any indemnity or reimbursement of expenses. Remains excluded every our responsibility for defects that result caused by damaging during the installation of supplied materials. In addition, we won't accept claims for equipments used with aggressive substances, (acids, sandy water, hard water, etc.) that surely they put at risk the correct functioning. Particularly the pressure reducers feel the effects of impurities in the water. The pieces that will be returned to us will always be verified, in case of malfunction due exclusively to the natural wear of the article and therefore caused by a long period of utilization, they will be sent back to the sender like we found them, except your authorization to the substitution of the damaged parts with relative debit.

MODIFICATIONS: Our Firm can introduce, without any notice, whatever modification that will be technically necessary.

PLACE OF JURISDICTION: In case of dispute is recognized the only competence of the Tribunal of Verbania.

www.studiokey.it

made in Italy, made in F.A.R.G.

F.A.R.G. srl
Via C. Battisti, 77 - 28045 Invorio (Novara) - Italy
T. +39 0322 255193 - F. +39 0322 259487
info@farg.it - **www.farg.it**