Насосы плюс оборудование

РУКОВОДСТВО ПО ЭКСПЛУАТАЦИИ

СТАНЦИИ НАСОСНЫЕ БЫТОВЫЕ

ZETTA 125, ZETTA 370

СОДЕРЖАНИЕ

1. Общие указания	3
2. Технические данные	4
3. Комплектность	4
4. Требования безопасности	4
5. Устройство изделия	5
6. Подготовка к работе	7
7. Порядок работы	8
8. Техническое обслуживание и правила хранения	8
9. Возможные неисправности и методы их устранения	9
10. Гарантийные обязательства	10
СВИДЕТЕЛЬСТВО О ПРИЁМКЕ И ПРОДАЖЕ	11

УВАЖАЕМЫЙ ПОКУПАТЕЛЬ!

Благодарим Вас за предпочтение, которое Вы отдаете нашей продукции.

Как и все изделия торговой марки “Насосы плюс оборудование” станции насосные бытовые серии ZETTA спроектированы и изготовлены с использованием высоконадежных материалов и комплектующих.

Перед монтажом и вводом в эксплуатацию станций насосных внимательно изучите данное руководство по эксплуатации.

1. ОБЩИЕ УКАЗАНИЯ

1.1. Станции насосные бытовые серий ZETTA, (далее по тексту ”станции”), предназначены для обеспечения бесперебойного водоснабжения коттеджей, дач, хозяйственных объектов и других потребителей чистой водой из колодцев, скважин, сборных резервуаров, водопроводов и других источников. Станции автоматически поддерживает необходимое давление в системе водоснабжения, самостоятельно включаясь и отключаясь по мере расходования воды потребителями.

1.2. Станции предназначены для работы в следующих условиях:

- перекачиваемая вода должна быть общей минерализацией (сухой остаток) не более 1500 г/м^3, с водородными показателями (pH) от 6,5 до 9,5, температурой до +40°С, массовой долей твёрдых механических примесей не более 20 г/м^3, (не более 0,05 мм), содержанием хлоридов не более 350 г/м^3, сероводорода не более 1,5 г/м^3;
- предельные нижнее и верхнее значения температуры окружающей среды от +1°С до +45°С;

1.3. По степени защиты от поражения электрическим током станции относятся к классу 1 по ДСТУ 3135.0.

1.4. Станции должны эксплуатироваться в помещении или под навесом.

КАТЕГОРИЧЕСКИ ЗАПРЕЩАЕТСЯ:

- использовать станции при температуре окружающей среды ниже +1°С ;
- перекачивание горячей (выше +40°С) и загрязнённой воды, содержащей абразивные вещества, такие как: песок, известь, мел, ил, ржавчину и прочие, так как это причиняет интенсивный износ рабочих органов и снижает объемную подачу и напор;
- перекачивать морскую воду, химически агрессивные и взрывоопасные жидкости.

2. ТЕХНИЧЕСКИЕ ДАННЫЕ

Технические данные приведены в табл. 1.

Таблица 1

№	Наименование показателей, ед. изм.	ZETTA 125	ZETTA 370
1	Максимальный напор, м	21	36
2	Максимальная объемная подача, л/мин.	23	40
3	Потребляемая мощность (P1), Вт	180	370
4	Максимальный рабочий ток, А	1,2	2,4
5	Максимальная высотавсасывания, м	8	
6	Напряжение электросети, В	220 ±10%	
7	Частота электросети, Гц	50± 2,5%	
8	Режим работы	продолжительный (S1)	
9	Настройка реле давления (Pmin–Pmax), МПа	0,07-0,15	0,1-0,2
10	Объемная подача при давлениИPmin–Pmax, л/мин.	16-7	28-17
11	Емкость гидроаккумулятора, л	0,6	1
12	Степень защиты	IP44	
13	Давление воздуха в гидроаккумуляторе, МПа	0,06	0,1
14	Максимально допустимое рабочее давление, МПа	0,6	
15	Резьба входного/выходного патрубков	G½-B/G½-B	G1-B/G1-B
16	Шнур питания тип/длина, м	PVC G0,75 1,5 м	
17	Масса, кг	4,0	8,6

3. КОМПЛЕКТНОСТЬ

3.1. Станция насосная бытовая, шт. 1
3.2. Руководство по эксплуатации, экз. 1
3.3. Упаковка, шт. 1

4. ТРЕБОВАНИЯ БЕЗОПАСНОСТИ

ЗАПРЕЩАЕТСЯ МОНТАЖ, ОБСЛУЖИВАНИЕ, ДЕМОНТАЖ СТАНЦИЙ ПОД НАПРЯЖЕНИЕМ.

4.1. Электромонтажные работы, установку розетки, предохранителей, их подключение к электросети и заземление должен выполнять квалифицированный электрик с категорией не ниже третьей в строгом соответствии с «Правилами технической эксплуатации электроустановок потребителей», «Правилами техники безопасности при эксплуатации электроустановок потребителей» и указаниями настоящего руководства.

КАТЕГОРИЧЕСКИ ЗАПРЕЩАЕТСЯ ПОДКЛЮЧЕНИЕ СТАНЦИИ В СЕТЬ ЧЕРЕЗ РОЗЕТКУ БЕЗ ЗАЗЕМЛЯЮЩЕГО КОНТАКТА.

ЗАПРЕЩАЕТСЯ КАСАТЬСЯ ТОКОВЕДУЩИХ ЧАСТЕЙ ВИЛКИ РАНЕЕ, ЧЕМ ЧЕРЕЗ 1 С ПОСЛЕ ОТКЛЮЧЕНИЯ СТАНЦИИ.

4.2. Рекомендуется в электрическую цепь розетки для подключения станции вмонтировать устройство защитного отключения (УЗО), срабатывающее на ток утечки не более 30 мА.

4.3. Станция должна устанавливаться в месте, защищенном от затопления, положение установленной станции должно быть устойчивым, исключающим опрокидывание.

5. УСТРОЙСТВО ИЗДЕЛИЯ

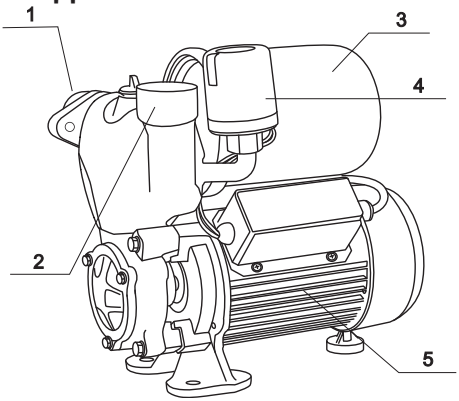

Рис.1. Общий вид насосной станции
1 – входной патрубок, 2 – выходной патрубок, 3 – гидроакумулятор,
4 – реле давления, 5 - электронасос

Примечание. *Общий вид станции насосной бытовой показан на рисунке 1 на примере модели ZETTA 370. Станция ZETTA 125 имеет некоторые отличия во внешнем виде.*

5.1. Станции насосные бытовые серии ZETTA изготовлены на базе вихревых моноблочных электронасосов. Всасывающий (входной) патрубок (1) размещен горизонтально на насосной части, а выходной патрубок (2) на станції ZETTA 125 расположен горизнтально, а на ZETTA 370 - вертикально. Электронасос является самовсасывающим, что позволяет увеличить высоту всасывания.

5.2. Напорные характеристики станций приведены на рис. 2

5.3. В состав насосной станции также входят:
- гидроаккумулятор (3);
- реле давления (4);

5.4. Подключение станции к электросети осуществляется посредством шнура электропитания с вилкой, имеющей заземляющий контакт, и розетки с заземляющим контактом.

5.5. Гидроаккумулятор состоит из резервуара с мембраной и имеет пневматический клапан для закачки сжатого воздуха в резервуар.

5.6. Реле давления включает и отключает насос от электросети в зависимости от величины давления в системе водоснабжения.

Внимание! Обязательным условием работы станции есть наличие обратного клапана между источником воды и электронасосом (в комплект поставки не входит).

5.7. Защита станции при аварийных режимах работы обеспечивается тепловым реле, установленным в обмотке электронасоса.

5.8. На корпусе электронасоса предусмотрено отверстие для заполнения воды, закрытое резьбовой пробкой.

5.9. Детали и узлы станции насосной, соприкасающиеся с перекачиваемой водой выполнены из коррозионностойких материалов: корпус насоса – чугун; колесо рабочее – латунь; пары трения уплотнения торцового - графит/керамика; мембрана гидроаккумулятора - пищевая резина.

Примечание. *В связи с постоянным совершенствованием конструкции, станции могут незначительно отличаться от изображенной на рис.1.*

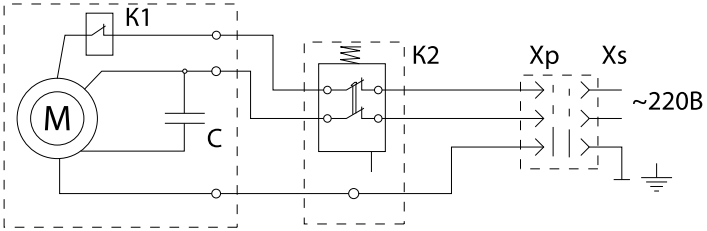

Рис. 2 Схема электрическая принципиальная

M - двигатель электронасоса
C - конденсатор
K1 - реле тепловое
K2 - реле давления
Xp - вилка
Xs - розетка

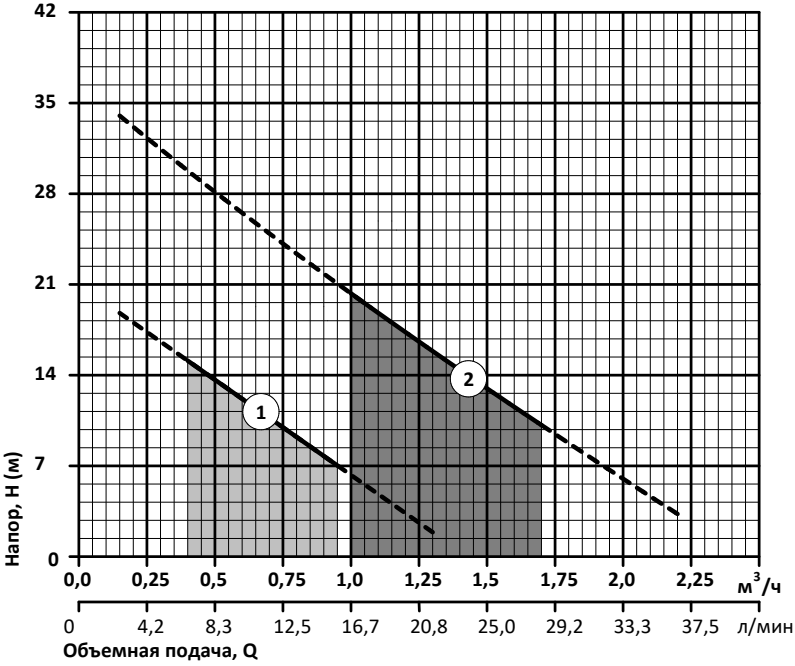

Рис. 3. Напорные характеристики станций

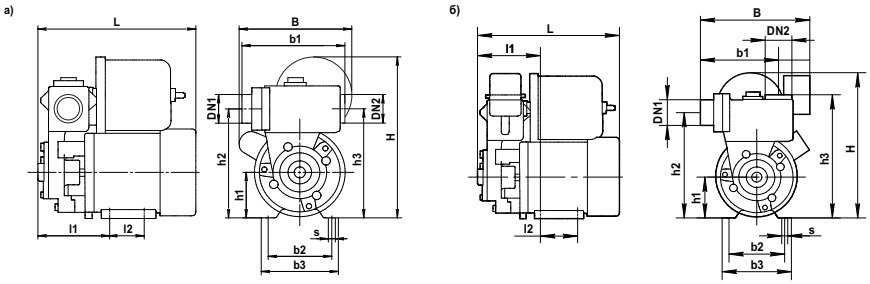

Рис.4 Габаритные и присоединительные размеры для станцій ZETTA 125 (а) та ZETTA 370 (б)

Таблица 2

Модель	Размеры, мм													
	L	l1	l2	B	b1	b2	b3	s	H	h1	h2	h3	DN1	DN2
ZETTA 125	185	85	40	171	133	85	105	6	175	56	132	132	G½-B	G½-B
ZETTA 370	270	70	40	175	153	70	115	9	250	70	180	225	G1-B	G1-B

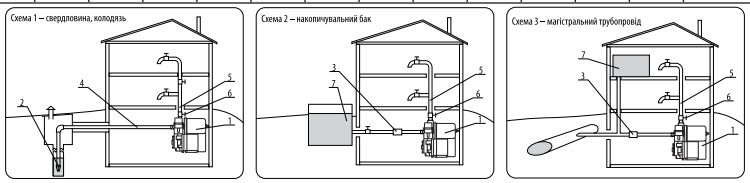

Рис. 5. Примерные схемы водоснабжения

1 - станция насосная; 2 - клапан обратный; 3 - клапан обратный (проходной); 4 - всасывающий трубопровод; 5 - напорный трубопровод; 6 - вентиль; 7 - накопительный бак

6. ПОДГОТОВКА К РАБОТЕ

6.1. Для повышения удобства пользования станцией целесообразно организовать систему водоснабжения по рекомендуемым схемам (рис.5). В качестве источника водоснабжения могут быть использованы: накопительный резервуар, магистральный водопровод, колодец, скважина и т.п.

6.2. Для введения станции в действие необходимо выполнить подключение розетки к электросети с учетом требований изложенных в разделе 4 данного руководства. Розетку необходимо установить под навесом или в помещении.

6.3. Присоедините входную трубу к входному отверстию электронасоса (рис. 1). При присоединении к магистральному водопроводу диаметр трубы в месте присоединения должен быть не менее 1 ¼".

Внимание! Входная труба на всем протяжении должна сохранять постоянное сечение, соответствующее входному отверстию в корпусе электронасоса, по возможности прямой с минимальным количеством углов. При наличии участка трубопровода протяженностью более 5 м необходимо увеличить диаметр входной трубы на 25-50%.

6.4. Присоедините напорную (выходную) трубу к выходному отверстию электронасоса. Рекомендуется использовать трубу с условным проходом не менее 25мм.

6.5. Установите вентиль и обратный клапан на выходном трубопроводе, что защитит станцию от "гидроударов" и облегчит техническое обслуживание.

6.6. При стационарном использовании насосных станций рекомендуется закреплять их на опорной поверхности с использованием резиновых прокладок или других антивибрационных материалов. Для снижения шума от вибрации, соединение с трубопроводом из стальных труб необходимо выполнять с помощью компенсаторов или гибких труб.

Внимание! При присоединении трубопроводов к станции не прилагайте больших усилий, чтобы не повредить резьбу на патрубках электронасоса. Для уплотнения мест соединений используйте тефлоновую ленту.

6.7. Убедитесь, что давление воздуха в гидроаккумуляторе составляет 0,6 или 1 бар для станций ZETTA 125 и ZETTA 370 соответственно. При необходимости, закачайте обычным автомобильным насосом воздух через пневмоклапан до достижения необходимого давления.

6.8. Прежде чем включить станцию в сеть питания, заполните водой всасывающий трубопровод и корпус насоса через отверстие для заливки воды. Убедитесь в отсутствии подтеканий и закрутите пробку.

Внимание! Главное условие успешного запуска и работы станции – обеспечение герметичности всех стыкующихся элементов на всасывании.

Внимание! Станция не должна работать без воды.

Внимание! Не допускается превышение максимально допустимого давления указанного в таблице 1.

7. ПОРЯДОК РАБОТЫ

7.1. Включить станцию в электросеть. Для выхода воздуха из системы в период цикла всасывания, откройте вентиль на выходном трубопроводе.

7.2. Станция начнет подавать воду в гидроаккумулятор и к потребителям. Отключение от электросети выполнит реле давления, как только давление в системе станет равным настройке выключения реле. Повторное включение станции осуществляется автоматически, когда давление в системе подачи воды и в самой станции снижается до минимального уровня, настроенного в реле давления.

Внимание! В случае остановки работающего электронасоса из-за срабатывания реле, а также при случайном исчезновении напряжения в электросети, включение станции при отсутствии перегрузок и появлении напряжения в электросети происходит автоматически.

8. ТЕХНИЧЕСКОЕ ОБСЛУЖИВАНИЕ И ПРАВИЛА ХРАНЕНИЯ

8.1. Для обеспечения длительной нормальной эксплуатации станции необходимо строго соблюдать требования, изложенные в настоящем руководстве.

8.2. Периодически, не менее одного раза в 3 месяца проверяйте давление воздуха в гидроаккумуляторе (через пневмоклапан обычным автомобильным манометром). Для этого отключите станцию от сети питания и слейте воду из нагнетающей магистрали.

8.3. Не допускайте попадание воздуха во всасывающую магистраль.

8.4. При температуре окружающей среды ниже +1°С необходимо слить воду со станции, отсоединив гибкий шланг от гидроаккумулятора.

8.5. В случае продолжительного бездействия, а также в зимний период станцию необходимо хранить в сухом отапливаемом помещении при температуре от -10°С до +50°С, предварительно слив из нее всю воду.

8.6. В случае повреждения шнура питания , его замену , чтобы исключить опасность, должен проводить изготовитель или сервисная служба, или аналогичный квалифицированный персонал.

8.7. Если требуется изменения заводской настройки реле давления, необходимо:

- отключить станцию от электросети;
- снять крышку реле давления;
- вращением гайки, регулирующей сжатие пружины, в соответствии с указаниями стрелок, увеличить или уменьшить настройки давления;
- проверить и отрегулировать давление воздуха в гидроаккумуляторе, оно должно соответствовать Pmin;

Внимание! Регулировку настройки реле давления должен выполнять квалифицированный специалист или необходимо обратиться в сервисный центр предприятия- изготовителя.

9. ВОЗМОЖНЫЕ НЕИСПРАВНОСТИ И МЕТОДЫ ИХ УСТРАНЕНИЯ

Таблица 2

№	Возможнаяне-исправность	Вероятная причина	Метод устранения
1.	Электронасос не подает воду, двигатель не работает	Отсутствие напряжения в электросети	Проверить напряжение в электросети, исправность вилки и розетки
		Поврежден электродвигатель, конденсатор или реле давления	Обратиться в сервисный центр
		Заблокировано рабочее колесо	Отключить напряжение и провернуть вал отверткой через отверстия в кожухе, при необходимости очистить рабочее колесо от загрязнений
2.	Электронасос работает, но не подает воду	Попадание воздуха во входной трубопровод.	Проверить герметичность соединений на входном трубопроводе
		Засорен сетчатый фильтр обратного клапана	Очистить сетку клапана
		Уровень воды ниже установки обратного клапана	Проверить установку обратного клапана
3.	Срабатывает тепловое реле электронасоса	Напряжение питанияне соответствует указанному на табличке (напряжение высокое или низкое)	Отключить питание, устранить причину перегрева, дождаться охлаждения электронасоса и вновь включить электронасос
		Рабочее колесо электронасоса блокировано посторонним предметом	Разблокировать колесо
		Станция работала со слишком горячей водой, в слишком горячей среде или под солнцем	Выключить электродвигатель, устранить причину перегрева
		Поврежден электродвигатель	Обратиться в сервисный центр
4.	Станция включается и отключается слишком часто	Мембрана гидроаккумулятора повреждена	Заменить мембрану или гидроаккумулятор
		Отсутствие сжатого воздуха в гидроаккумуляторе	Закачать воздух в гидроаккумулятор до давления 0,06 МПа или 0,1 МПа
		Высокое давление воздуха в гидроаккумуляторе	Довести давление воздуха в гидроаккумуляторе до 0,06 МПа или 0,1 МПа
		Заблокирован или негерметичный обратный клапан	Демонтировать входной трубопровод и разблокировать обратный клапан
5.	Станция не создает требуемого давления	Реле давления отрегулировано на слишком низкое давление "выкл."	Отрегулировать реле давления
		Изношено рабочее колесо электронасоса	Обратиться в сервисный центр
		Низкое напряжение в электросети	Проверить напряжение в электросети
6.	Электронасос работает не отключаясь	Попадание воздуха во входной трубопровод	Проверить герметичность соединений на входном трубопроводе Проверить чтобы уровень не был ниже обратного клапана
		Реле давления отрегулировано на слишком высокое давление	Отрегулировать реле давления в сервисном центре

10. ГАРАНТИЙНЫЕ ОБЯЗАТЕЛЬСТВА

10.1. Предприятие гарантирует нормальную работу станции в течение 24 месяцев со дня продажи.

10.2. В течение гарантийного срока предприятие обязуется безвозмездно заменить или отремонтировать вышедшую из строя станцию. Станция снимается с гарантийного обслуживания в случаях:

а) несоблюдения правил монтажа, ухода и обслуживания во время эксплуатации;

б) небрежного хранения и транспортировки, как покупателем, так и торгующей организацией;

в) самостоятельного ремонта и нарушения целостности пломб предприятия изготовителя;

г) отсутствия в талонах на техническое обслуживание и гарантийный ремонт штампа магазина с отметкой даты продажи.

Внимание! Гарантии не распространяются на неисправности, возникшие из-за неправильной установки станции, неисправностей в электрической сети, работы станции без воды, работы станции с поврежденными узлами, перекачки воды с большим количеством механических примесей, перекачки других жидкостей, кроме воды, из-за замерзания воды и эксплуатации при закрытых отсекающих вентилях.

Производитель: "NINGBO TIME MACHINERY INDUSTRIAL CO.,LTD"
Адрес: room 232, building NO.1, NO.8 Xingye road, tax-protected zone, Ningbo, Китай
Импортер: ООО "Н2О-ЮГ"
Адрес: Россия, 350059, г. Краснодар, ул. Уральская, д. 87/1, корпус К
Россия, 295044, г. Симферополь, ул. Залесская, д. 41
Тел: +7(918) 985-53-13 E-mail: sale@pump-h2o.ru
+7(978) 753-53-12 Сайт: www.pump-h2o.ru

СВИДЕТЕЛЬСТВО О ПРИЕМКЕ И ПРОДАЖЕ

Модель_____

Серийный номер_____

Соответствует требованиям действующих стандартов и технических регламентов таможенного союза.

Дата выпуска указана в партийном и серийном номерах:

две первые цифры - год, две последующие - месяц.

Продан_____
(наименование предприятия торговли)

Дата продажи: "____"_____20_____г.

Насосы®
плюс оборудование