ЕАС

Насосы®
плюс оборудование

РУКОВОДСТВО ПО ЭКСПЛУАТАЦИИ

станции насосные бытовые серии AU JS/E

СОДЕРЖАНИЕ

1. Общие указания	3
2. Технические данные	4
3. Комплектность	5
4. Требования безопасности	5
5. Устройство изделия	5
6. Подготовка к работе	7
7. Порядок работы	9
8. Техническое обслуживание и правила хранения	10
9. Возможные неисправности и методы их устранения	11
10. Гарантийные обязательства	12
Свидетельство о приемке и продаже	12
Приложение А	13
Приложение Б	14

УВАЖАЕМЫЙ ПОКУПАТЕЛЬ!

Благодарим Вас за предпочтение, которое Вы отдаете нашей продукции Как и все изделия торговой марки «Насосы плюс оборудование», станции насосные бытовые серии AU JS/E спроектированы и изготовлены с использованием высоконадежных материалов и комплектующих.

Перед монтажом и вводом в эксплуатацию станции насосной бытовой внимательно изучите данное руководство по эксплуатации

1. ОБЩИЕ УКАЗАНИЯ

1.1. Станции насосные бытовые серии AU JS/E (далее «станции») предназначены для обеспечения бесперебойного водоснабжения коттеджей, дач, хозяйственных объектов и других потребителей чистой водой из колодцев, скважин, сборных резервуаров, водопроводов и других источников. Станции автоматически поддерживают необходимое давление в системе водоснабжения, самостоятельно включаясь при потреблении воды и отключаясь после его окончания, а также осуществляют защиту от «сухого хода». Станции состоят из электронасоса и автоматического электронного контроллера давления (далее «контроллер»), который устанавливается на электронасос.

1.2. Станции предназначены для работы в следующих условиях:
- Перекачиваемая вода должна быть общей минерализацией (сухой остаток) не более 1500 г/м^3, с водородным показателем (pH) от 6,5 до 9,5, температурой до +40 ° С, массовой долей твердых механических примесей не более 0,01%, содержанием хлоридов не более 350 г/м^3, сероводорода не более 1,5 г/м^3;
- Предельные нижнее и верхнее значение температуры окружающей среды от +1°С до +40°С;

1.3. По степени защиты от поражения электрическим током станции относятся к классу 1 по ГОСТу 30345.0.

1.4. Станции должны эксплуатироваться в помещении или под навесом.

КАТЕГОРИЧЕСКИ ЗАПРЕЩАЕТСЯ:

- использовать станции при температуре окружающей среды ниже +1 ° С;
- перекачивать горячую (выше +40 ° С) или загрязненную воду, содержащую абразивные вещества, такие как: песок, известь, мел, ил, ржавчина и другие, поскольку это вызывает интенсивный износ рабочих частей и снижение объемной подачи и напора;
- перекачивать морскую воду, химически агрессивные и взрывоопасные жидкости.

2. ТЕХНИЧЕСКИЕ ДАННЫЕ

Технические данные станций приведены в табл. 1.

Напорные характеристики приведены в приложении А.

Габаритно-присоединительные размеры приведены в приложении Б.

Таблица 1

Тип станции		AU JS60/E2	AU JS60/E3	AU JS80/E1	AU JS80/E2	AU JS110X/E1	AU JS110X/E2	AU JS110X/E3
Тип электронасоса		JS60	JS60	JS80	JS80	JS110X	JS110X	JS110X
Тип контроллера		EPS-16	EPS-15	EPS-II-12	EPS-16	EPS-II-12	EPS-16	EPS-15
№	Наименование показателей, единицы измерения	Значение показателя						
1	Максимальный напор, м	37		45		48		
2	Максимальная объемная подача, л/мин.	41		47		54		
3	Потребляемая мощность, Вт	600		800		950		
4	Максимальный рабочий ток, А	2,8		3,6		4,7		
5	Высота всасывания, м	8						
6	Напряжение сети, В	220 ±10%						
7	Частота сети, Гц	50± 2,5%						
8	Режим работы	Продолжительный(S1)						
9	Давление включения электронасоса Pmin, МПа	0,14		0,15				
10	Объемная подача при давлении Pmin, л/мин.	34,5		45,0		52,0		
11	Степень защиты	IP44						
12	Максимально допустимое рабочее давление, МПа	0,6						
13	Диаметр входного/ выходного патрубков	G1-B / G1-B						
14	Шнур питания тип/ длина, м	H07RN-F/1,5						
15	Масса, кг	7,5	6,8	9,8	9,8	11,8	11,8	11,3

3. КОМПЛЕКТНОСТЬ

3.1. Станция насосная бытовая, шт.	1
3.2. Руководство по эксплуатации, экз.	1
3.3. Упаковка, шт.	1

4. ТРЕБОВАНИЯ БЕЗОПАСНОСТИ

4.1. **ЗАПРЕЩАЕТСЯ** монтаж, обслуживание, демонтаж станций под напряжением.

4.2. Электромонтажные работы, установка розетки, предохранителей, их подключение к электросети и заземление должен выполнять квалифицированный электрик, с группой допуска не ниже третьей, в строгом соответствии с «Правилами технической эксплуатации электроустановок потребителей», «Правил техники безопасности при эксплуатации электроустановок потребителей» и указаний настоящего руководства.

4.3. **КАТЕГОРИЧЕСКИ ЗАПРЕЩАЕТСЯ** подключение станции к сети через розетку без заземляющего контакта.

4.4. **ЗАПРЕЩАЕТСЯ** касаться токоведущих частей вилки ранее, чем через 1 сек. после отключения станции.

4.5. Рекомендуется в электрическую цепь розетки для подключения станции встроить устройство защитного отключения (УЗО), срабатывающее на ток утечки не менее 30мА.

4.6. Станция должна устанавливаться в месте, защищенном от затопления и воздействия влаги. Положение установленной станции должно быть устойчивым, исключающим опрокидывание.

5. УСТРОЙСТВО ИЗДЕЛИЯ

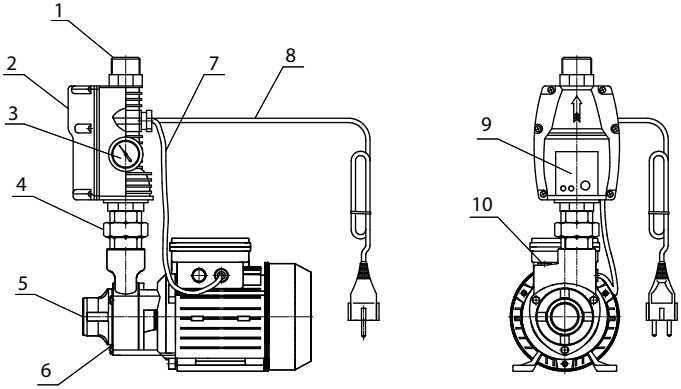

рис.1. общий вид с танции насосной

1 - выходной патрубок 2 - электронный контроллер давления 3 - манометр, 4 - соединение промежуточное, 5 - всасывающий патрубок, 6 - электронасос, 7 – соединительный кабель, 8 - шнур питания, 9 - панель управления, 10 - пробка заливного отверстия

5.1. Станции насосные бытовые серий AU JS/E изготовлены на базе горизонтальных струйно-центробежных моноблочных электронасосов ссерии JS.

5.2. В состав насосной станции также входит контроллер серии EPS (2), с установленным на нем манометром (3) (кроме контроллеров серии EPS-II-12).

5.3. Общий вид станции приведен на рис.1.

5.4. Контроллер автоматически включает станцию при начале водопотребления и отключает ее при отсутствии водопотребления. Контроллеры EPS-15 и EPS-16 имеют регулировочный винт (см. рис. 2)

Внимание! Во избежание выхода станции из строя запрещается эксплуатировать станцию при водопотреблении менее 1,5 л/мин.

5.5. На контроллере размещена панель управления (9), на которой находятся красная кнопка перезапуска «RESTART» и светодиодные индикаторы:

Тип контролера	**EPS-II-12**	**EPS-16**	**EPS-15**
Режим	**Обозна чение индикатора**		
Питание	Power On	Power	Power
Робота насоса	Pump On	On	*Индикатор отсутствует*
Защита от сухого хода	Failure	Failure	State

5.6 Защита станции при аварийных режимах обеспечивается тепловым реле, установленным в обмотку электронасоса, и защитой от «сухого хода», которая осуществляется контроллером.

5.7. Подключение станции к электросети осуществляется при помощи шнура питания (8) с вилкой, имеющей заземляющий контакт, и розетки с заземляющим контактом (в комплект поставки не входит). Шнур питания станции присоединен к контроллеру. Контроллер и электронасос электрически соединены кабелем (7).

5.8. Электродвигатель асинхронный с короткозамкнутым ротором, с установленным в клеммную коробку конденсатором, закрытой конструкции, с самовентиляцией.

5.9. На корпусе электронасоса предусмотрены отверстия для заливка и слива воды, закрытые резьбовыми пробками (10).

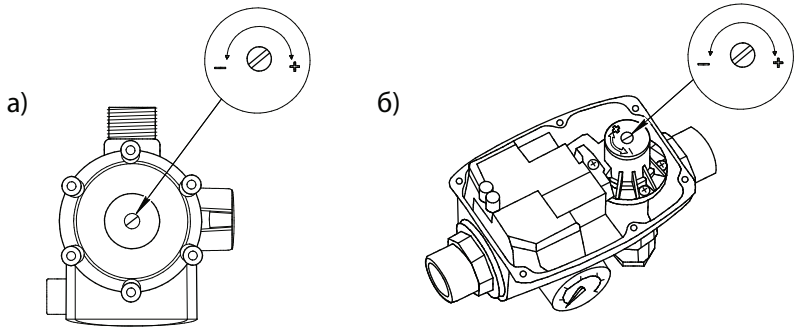

Рис.2 Расположение регулировочного винта
а) EPS-16; б) EPS-15, EPS-15A

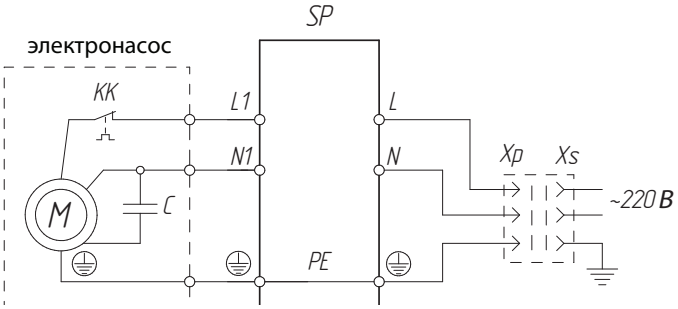

Рис.3 Схема электрическая принципиальная

M - двигатель электронасоса, C - конденсатор; KK - реле тепловое;
SP - электронный контроллер давления; Xp - вилка; XS - розетка

6. ПОДГОТОВКА К РАБОТЕ

Монтаж и наладку станции выполнять в соответствии с настоящим руководством по эксплуатации.

Перед монтажом проведите визуальный осмотр станции на наличие повреждений (в частности, кабелей и штепсельной вилки).

Запрещается эксплуатация станции с поврежденными электрокабелями или штепсельной вилкой.

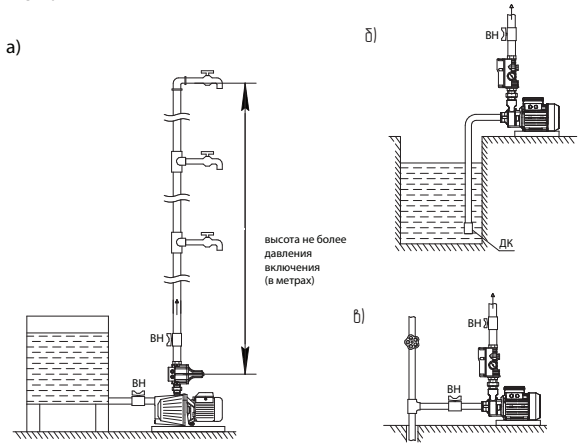

Рис.4 Схемы для систем водоснабжения

а) из резервуара б) из скважины или колодца в) из водопровода.
ВН – вентиль; ДК - донный клапан (обратный клапан со встроенным фильтром).

6.1. Для повышения удобства пользования станцией целесообразно организовать систему водоснабжения по рекомендованным схемам, указанным на рис. 4.

6.2. Высота водяного столба между станцией и наивысшей точкой водопотребления (крана) должна быть не больше давления включения электронасоса (в метрах), указанного в табл.1 или табл.2, в противном случае при открытии верхнего крана давление упадет недостаточно для срабатывания контроллера, электронасос не запустится, и верхний кран не будет обеспечен водой (рис.4а). В случае если высота наивысшей точки водопотребления (крана) выше необходимого значения, нужно установить станцию выше. Также можно отрегулировать давление включения

электронасоса на большее значение (только для моделей EPS-15, EPS-15A, EPS-16), провернув винт по часовой стрелке (в направлении «+») (рис.2) до значения, соответствующего высоте водяного столба между станцией и наивысшей точкой водопотребления. Регулирование осуществляется по показаниям манометра.

Внимание! Регулирование и настройку контроллера должен выполнять квалифицированный специалист или необходимо обратиться в сервисный центр завода-изготовителя. Данная операция регулирует только давление включения, но не давление выключения, которое зависит только от характеристик электронасоса.
Внимание! Регулирование и настройку контроллера проводить при нулевом давлении воды.
Внимание! Станция не будет отключаться при разности максимального напора станции и давления включения контроллера менее 0,8 бар.
Минимально допустимая объёмная подача станций указана в таблице 3.

Таблица 3

Тип станции	Qmin, л/мин
AU/E1	0,8
AU/E2	1,5
AU/E3	3,0
AU/E4	0,8

Внимание! Во избежание выхода станции из строя из-за её использования при подаче, менее минимальной, рекомендуется установить на выходе станции гидроаккумулятор.

6.3. Для ввода станции в действие необходимо подключить розетку к сети. Розетку необходимо установить под навесом или в помещении.

Внимание! Все работы по монтажу и подключение станции необходимо проводить с учетом требований, изложенных в разделе 4 настоящего руководства.

6.4. Станция должна быть смонтирована в легкодоступных местах так, чтобы в дальнейшем можно было бы легко осуществить ее проверку или замену. Станция монтируется только в горизонтальном положении. Должен быть обеспечен достаточный приток воздуха для охлаждения электродвигателя, для чего расстояние между стеной и вентиляционными отверстиями в кожухе электродвигателя должно быть не менее 20 см.

6.5. Установить и закрепить станцию на заранее подготовленное место, которое рекомендуется разместить выше уровня пола во избежание затопления станции.

6.6. Присоединить входной и выходной трубопроводы без механических напряжений, например, используя компенсаторы или гибкие шланги. Трубопроводы должны быть закреплены и не должны нагружать станцию. Длина прямого участка трубы перед электронасосом должна быть не менее шести диаметров входного патрубка электронасоса.

Внимание! При присоединении трубопроводов к станции не прилагайте больших усилий, чтобы не повредить резьбу на патрубках электронасоса и контролера. Для уплотнения мест соединений используйте герметик или тефлоновую ленту.

Внимание! Главное условие успешного запуска и работы станции — обеспечение герметичности всех соединений.

6.7. При подаче воды из углубленной емкости всасывающий трубопровод должен иметь наклон в сторону емкости не менее 4°, не должен иметь изгибов в вертикальной плоскости и на конце должен быть установлен обратный клапан с условным проходом не менее условного прохода всасывающего патрубка электронасоса. На входе электронасос должен быть защищен фильтром. Максимальный размер ячеек сетки фильтра от 0,2 до 0,3 мм. Проходное суммарное сечение ячеек должно быть в 4-5 раз больше условного прохода всасывающего патрубка электронасоса.

6.8. Для удобства монтажа и обслуживания рекомендуется на напорном трубопроводе установить вентиль.

Внимание! При наличии давления воды на входе (магистральный водопровод или бак, который находится выше электронасоса), сумма входного давления и максимального, развиваемого насосом, не должна превышать максимально допустимой величины согласно таблице 1.

Внимание! Всасывающая труба по всей длине должна сохранять постоянное сечение, соответствующее входному отверстию в корпусе электронасоса, по возможности быть прямой, с минимальным количеством углов. При наличии участка прямого трубопровода длиной более 5 м необходимо увеличить диаметр всасывающей трубы на 25-50%.

6.9. В случае использования станции в системе водоснабжения с бойлером или другим оборудованием, которое может привести к повышению давления больше допустимого вследствие нагрева воды, необходимо использовать бойлер только с предохранительным клапаном и обязательно установить обратный клапан на напорный трубопровод станции (до бойлера и предохранительного клапана). Также рекомендуется установить на напорном трубопроводе расширительный бак соответствующего объема.

6.10. Заполните водой всасывающий трубопровод и корпус электронасоса через отверстие для заливка воды. Убедитесь в отсутствии подтеканий и закрутите пробку.

ЗАПРЕЩАЕТСЯ. Запуск электронасоса «всухую», то есть без предварительного заполнения водой.

7. ПОРЯДОК РАБОТЫ

7.1. Для запуска станции включите станцию в сеть питания. Загорится светодиод наличия напряжения «Power». Во время работы электронасоса будет гореть светодиод «ON» (отсутствует в моделях EPS-15)

7.2. После закрытия всех кранов или вентилей системы водоснабжения электронасос работает «на закрытую задвижку» пока не создаст максимальный напор в магистрали, после чего контроллер давления отключает электронасос и переходит в режим ожидания, светодиод «ON» погаснет (отсутствует в моделях EPS-15). Повторное включение станции осуществляется автоматически, когда давление в системе снижается вследствие открытия крана.

7.3. При недостатке воды в системе водоснабжения («сухой ход») контроллер автоматически отключает электронасос, загорается светодиод «Failure» («State» для модели EPS-15A). Контроллер с индексом A после срабатывания защиты от «сухого хода» автоматически пытается запустить электронасос по следующему алгоритму:

1) EPS-15A:

Первая попытка - через 5 минут после остановки электронасоса, продолжительность попытки - 11 сек;

Со 2-й по 47-ю попытки - каждые 30 минут, продолжительность каждой попытки 11 сек.

Алгоритм заканчивается после 47-й попытки;

Общее время, в течение которого выполняются автоматические попытки перезапуска, составляет 23,5 часа, после чего перезапуск возможен только в ручном режиме нажатием кнопки «RESTART»

2) EPS-II-12A:

Первая попытка - через 3 минуты после остановки электронасоса, продолжительность попытки - 50 сек;

Со 2-й по 12-ю попытки - каждые 30 минут, продолжительность каждой попытки 50 сек;

С 12-й по 47-ю попытки - каждые 60 минут, продолжительность каждой попытки 50 сек;

Алгоритм заканчивается после 47-й попытки;

Общее время, в течение которого выполняются автоматические попытки перезапуска, составляет 41 час, после чего перезапуск возможен только в ручном режиме нажатием кнопки «RESTART»

При этом первая же удачная попытка сбрасывает защиту, и контроллер начинает работать в нормальном режиме. В течение всего времени автоматического перезапуска возможен ручной перезапуск нажатием кнопки «RESTART».

7.4. При отсутствии функции автоматического перезапуска после аварийного отключения включение станции возможно только после нажатия кнопки «RESTART».

8. ТЕХНИЧЕСКОЕ ОБСЛУЖИВАНИЕ И ПРАВИЛА ХРАНЕНИЯ

8.1. Для обеспечения нормальной эксплуатации станции необходимо строго соблюдать требования, изложенные в данном руководстве.

8.2. При наличии функции автоматического перезапуска в случае остановки работающего электронасоса из-за срабатывания реле, а также при случайном исчезновении напряжения в электросети, включение электронасоса при отсутствии перегрузок и появлении напряжения в сети происходит автоматически. При исчезновении напряжения в электросети рекомендуется электронасос отключить и выполнить повторный запуск после появления напряжения в электросети.

8.3. При отсутствии функции автоматического перезапуска после аварийного отключения включение станции возможно только после нажатия кнопки «RESTART».

8.4. При температуре окружающей среды ниже +1°С необходимо:

- отключить станцию от электросети;
- перекрыть вентиль на выходе и на входе;
- слить воду со станции.

8.5. В случае длительного бездействия, а также в зимний период из станции необходимо слить воду согласно п.8.4 и снять с установки, просушить и хранить в сухом помещении при температуре от 263 К (минус 10°С) до 323 К (50°С).

Внимание! В случае повреждения шнура питания его замену, чтобы избежать опасности, должен осуществлять производитель или сервисная служба, или аналогичный квалифицированный персонал.

9. ВОЗМОЖНЫЕ НЕИСПРАВНОСТИ И МЕТОДЫ ИХ УСТРАЕНИЯ

Таблица 4

№	Возможная неисправность	Вероятная причина	Метод устранения
1.	Электронасос не подает воду, двигатель не работает, светодиод «Failure» («State» для модели EPS-15A) не горит	Отсутствие напряжения в сети, светодиод «Power on» не горит	Проверить напряжение в сети, исправность вилки и розетки
		Поврежден контроллер давления	Обратиться в сервисный центр
2.	Электронасос не подает воду, двигатель не работает, светодиод «Failure» («State» для модели EPS-15A) горит	Поврежден электродвигатель или конденсатор	Обратиться в сервисный центр
3.	Электронасос работает, но не подает воду, после чего срабатывает защита от «сухого хода», горит светодиод «Failure» («State» для модели EPS-15A)	Попадание большого количества воздуха во всасывающий трубопровод	Проверить герметичность соединений на всасывающем трубопроводе, выпустить воздух из него, пользуясь п.7.1. Нажать на ручной переключатель запуска «Restart»
		Засорен сетчатый фильтр обратного клапана во всасывающем трубопроводе	Очистить сетчатый фильтр. Нажать на ручной переключатель запуска «Restart»
		Уровень воды ниже установки обратного клапана	Проверить установку обратного клапана. Нажать на ручной переключатель запуска «Restart»
4.	Срабатывает тепловое реле электронасоса	Напряжение питания не соответствует указанному на табличке электронасоса (напряжение слишком высокое или низкое)	Отключить питание, устранить причину перегрева, дождаться охлаждения электронасоса и снова включить электронасос
		Рабочее колесо электронасоса блокировано посторонним предметом	Отключить напряжение и провернуть вал электродвигателя отверткой через отверстия в его кожухе, при необходимости разобрать электронасос и очистить рабочее колесо от загрязнений. Нажать на ручной переключатель запуска «Restart»
		Станция работала со слишком горячей водой, в слишком горячей среде или под солнцем	Отключить станцию, устранить причину перегрева
		Поврежден электродвигатель	Обратиться в сервисный центр
5.	Станция не создает необходимого давления, после чего срабатывает защита от «сухого хода», горит светодиод «Failure» («State» для модели EPS-15A)	Изношено рабочее колесо электронасоса	Обратиться в сервисный центр
		Низкое напряжение в электросети	Проверить напряжение в сети
		Попадание воздуха во всасывающий трубопровод	Проверить герметичность соединений на всасывающем трубопроводе. Проверить, чтобы уровень воды не был ниже необходимого
6.	Электронасос работает не отключаясь	Разность максимального напора станции и давления включения контроллера менее 0,8 бар	Откорректировать давление включения контроллера
		Низкое напряжение в электросети	Отключить станцию и дождаться восстановления необходимых параметров электросети
		Ручной переключатель запуска «Restart» заблокированы	Нажать на ручной переключатель запуска «Restart» несколько раз
		Выход из строя электронной платы контроллера	Обратиться в сервисный центр
7.	Электронасос запускается при закрытых кранах или вентилях системы водоснабжения	Негерметичность системы водоснабжения	Устранить негерметичность
		Чрезмерное падение давления после остановки электронасоса за счет наличия кавитации	Увеличить диаметр всасывающего трубопровода или установить на выходе гидроаккумулятор

10. ГАРАНТИЙНЫЕ ОБЯЗАТЕЛЬСТВА

10.1 Предприятие гарантирует нормальную работу станции в течение 24 месяцев со дня продажи.

10.2 В течение гарантийного срока предприятие обязуется безвозмездно заменить или отремонтировать станцию, вышедшую из строя. Станция снимается с гарантийного обслуживания в случаях:

а) несоблюдения правил монтажа, ухода и обслуживания во время эксплуатации;

б) небрежного хранения и транспортировки, как покупателем, так и торгующей организацией;

в) самостоятельного ремонта и нарушение целостности пломб предприятия-изготовителя;

г) отсутствия в талонах на техническое обслуживание и гарантийный ремонт штампа магазина с отметкой даты продажи.

10.3 За неправильность выбора станции предприятие-изготовитель ответственности не несет.

10.4 Гарантия не предусматривает возмещения материального ущерба или травм, связанных с эксплуатацией электронасосов

внимание! Гарантия не распространяется на неисправности, возникшие из-за неправильной установки станции, неисправности в электрической сети, работы электронасоса без воды, перекачивания воды с большим количеством механических примесей, перекачивания других жидкостей, кроме воды, и из-за замерзания.

СВИДЕТЕЛЬСТВО О ПРИЕМКЕ И ПРОДАЖЕ

Станция насосная бытовая_AU_____

Електронасос_____Контроллер_____

Соответствует ТУ 28.13.14-003-27002381-2019

Дата выпуска: _____20_____г. ОТК_____/_____

Торговое предприятие: _____

(наименование торгового предприятия)

Дата продажи: «_____»_____20_____г. М.П.

ПРИЛОЖЕНИЕ А

Диапазон характеристик станции

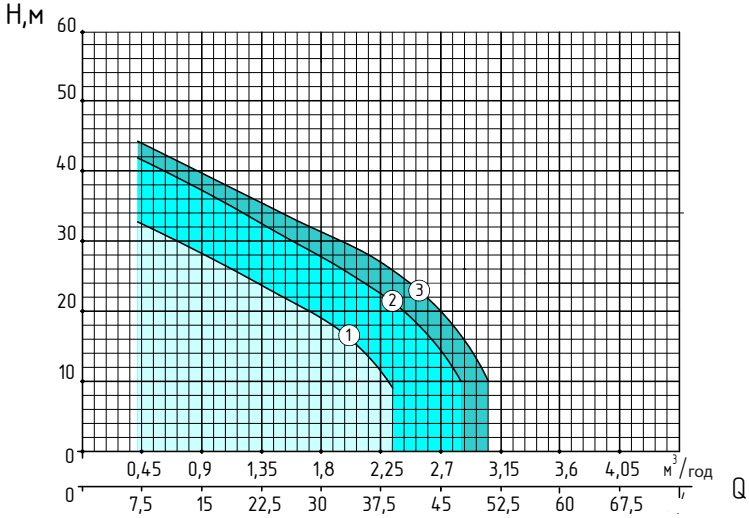

1 – JS60
2 – JS80
3 – JS110

Модель	Потребляемая мощность (P1), Вт	Максимальная объемная подача, Qmax		Объемная подача,Q										
				м³/ч	0	0,45	0,9	1,35	1,8	2,25	2,7	3,15	3,6	4,05
		м³/ч	л/мин	л/мин	0	7,5	15	22,5	30	37,5	45	52,5	60	67,5
JS60	600	2,5	41		37	31	26	21	16,5	12,5				
JS80	800	2,8	47	Напор, м	45	41	37	32	28	23	14			
JS110	950	3,2	54		48	45	43	39	36	33	27	13		

ПРИМЕЧАНИЕ: – точка максимального КПД

Характеристики приведены для воды без газа с плотностью 1,0 кг/дм³, кинематической вязкостью 1 мм²/с, температурой 20°С, при высоте всасывания 0 м.

ПРИЛОЖЕНИЕ Б

Габаритно-присоединительные размеры станции

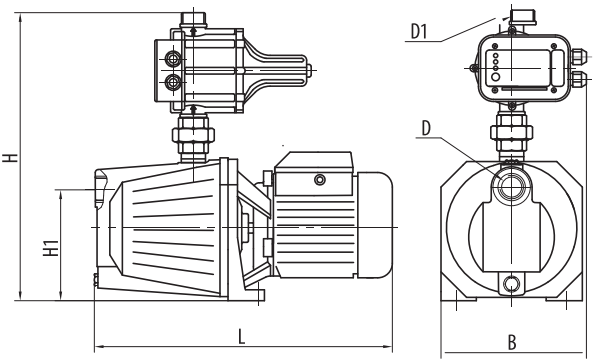

Рис.б-1

Таблица Б-1

Модель	Размеры,мм					
	L	H	H1	B	D	D1
AU JS80/E1	360	415	156	215	G1-B	G1-B
AU JS110/E1	365					

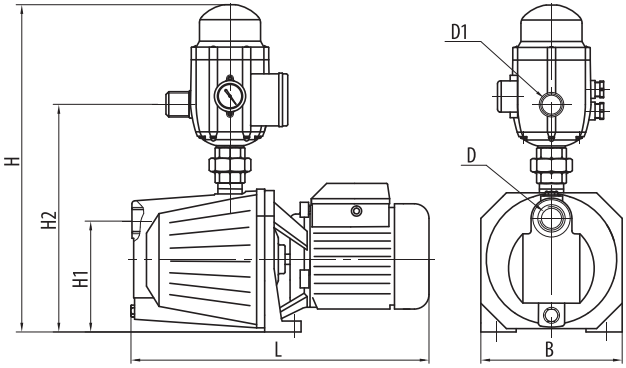

Рис.б-2

Таблица Б-2

Модель	Размеры,мм					
	L	H	H1	B	D	D1
AU JS60/E2	340	450	125	160	G1-B	G1-B
AU JS80/E2	360	475	156	200		
AU JS110/E2	365					

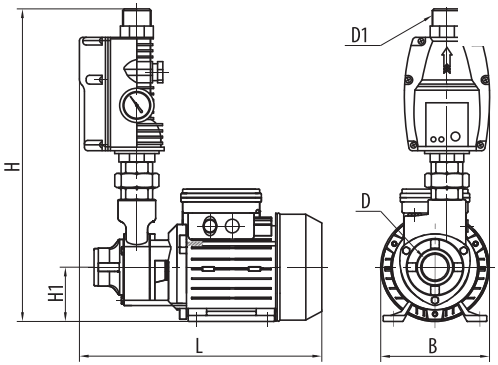

Рис.б-3

Таблица Б-3

Модель	Размеры,мм					
	L	H	H1	B	D	D1
AU JS60/E3	340	415	125	160	G1-B	G1-B
AU JS110/E3	365	440	156	200		

КОРЕШОК ТАЛОНА №1

на техническое обслуживание

_____

(название и адрес сервисного центра и его штамп)

Исполнитель _____

(фамилия, имя, отчество)

Изъят «____»_____ 20____ г.

ООО «Н2О-ЮГ»

350059 Краснодарский край, г.Краснодар

ул. Уральская, д. 87/1, корпус К

Талон №1

на техническое обслуживание

Наимен. изд. _____

мод. _____ № _____

Продан _____

(название торговой организации, ее адрес)

Штамп магазина _____

(подпись продавца)

Выполненные работы

_____

_____

_____

Исполнитель _____

(фамилия, имя, отчество)

Владелец _____

(подпись)

_____

(название и адрес сервисного центра и его штамп)

М.П. _____

(должность и подпись руководителя сервисного центра)

КОРЕШОК ТАЛОНА №2

на техническое обслуживание

_____

(название и адрес сервисного центра и его штамп)

Исполнитель _____

(фамилия, имя, отчество)

Изъят «____»_____ 20____ г.

ООО «Н2О-ЮГ»

350059 Краснодарский край, г.Краснодар

ул. Уральская, д. 87/1, корпус К

Талон №2

на техническое обслуживание

Наимен. изд. _____

мод. _____ № _____

Продан _____

(название торговой организации, ее адрес)

Штамп магазина _____

(подпись продавца)

Выполненные работы

_____

_____

_____

Исполнитель _____

(фамилия, имя, отчество)

Владелец _____

(подпись)

_____

(название и адрес сервисного центра и его штамп)

М.П. _____

(должность и подпись руководителя сервисного центра)

КОРЕШОК ТАЛОНА №3

на техническое обслуживание

_____

(название и адрес сервисного центра и его штамп)

Исполнитель _____

(фамилия, имя, отчество)

Изъят «____»_____ 20____ г.

ООО «Н2О-ЮГ»

350059 Краснодарский край, г.Краснодар

ул. Уральская, д. 87/1, корпус К

Талон №3

на техническое обслуживание

Наимен. изд. _____

мод. _____ № _____

Продан _____

(название торговой организации, ее адрес)

Штамп магазина _____

(подпись продавца)

Выполненные работы

_____

_____

_____

Исполнитель _____

(фамилия, имя, отчество)

Владелец _____

(подпись)

_____

(название и адрес сервисного центра и его штамп)

М.П. _____

(должность и подпись руководителя сервисного центра)

СЕРВИСНЫЕ ЦЕНТРЫ		
Город	**Адрес**	**Телефон**
Ростовская область		
г. Шахты	ул. Советская 93/1	+7(961)417-30-97
Курская область		
г. Курск	ул. Кирова, 2а	+7(910)730-96-45
Воронежская область		
г.Воронеж	пр-т Труда,63	+7(473)221-05-82
Республика Крым		
г. Симферополь	ул. Залесская, 41	+7(978)847-09-53
г. Керчь	ул. Мирошника, 55	+7(978)816-31-52
г. Феодосия	Бульвар Старшинова, 8-А	+7(978) 868-83-30

Насосы®
плюс оборудование

ЮФО
адрес: Россия 350059, г. Краснодар,
ул. Уральская, д. 87/1, корпус К
тел. +7(918)985-53-13

Республика Крым
адрес: 295044 Россия, Республика Крым,
г. Симферополь, ул. Залесская 41/2
тел.: +7(978)753-53-12

wwww.viburn.pro
www.pump-h2o.ru